DC109

Poort/overheadcont., zwaar geanodis. Uitv., 2m kabel, afstand ±75 mm, NC

Overhead door magnetic contact

The DC108 series overhead door magnetic contact is for use in the rigorous environments of commercial and industrial installations. The floor mount units are constructed with a low profile heavy cast aluminium housing. The reed switch assembly is fully encased in an exclusive polyurethane potting material to prevent damage due to moisture or humidity.

Easy installation

A wide operating gap distance of up to 7.5 cm makes installation easy and helps prevent false alarms caused by door movement or damaged and loose fitting doors.



Details

- Miniature, low-profile design
- Stainless steel armoured cable for added security, reliability
- Wide working gap for overhead doors
- Small size less likely to be damaged by forklifts
- Tamper loop provided

DC109

Poort/overheadcont., zwaar geanodis. Uitv., 2m kabel, afstand ±75 mm, NC

Technische specificaties

Algemeen

Type toepassing	Oppervlaktemontage
Type contact	NC
Aansluiting	4 wires, 2 m

Bedraad / draadloos

Bedraad / draadloos	Bekabeld
Werkingsafstand	75 mm (max.)

Fysiek

Afmetingen magneet	89 x 38 x 38 mm
Afmetingen contact / sensor	89 x 38 x 38 mm
Materiaal	Aluminium

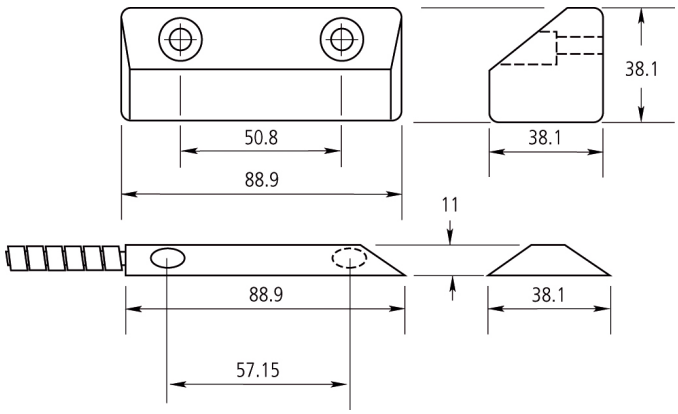

Als een bedrijf van innovatie behoudt Kidde Global Solutions zich het recht voor productspecificaties zonder kennisgeving te wijzigen. Ga voor de nieuwste productspecificaties online naar nl.firesecurityproducts.com of neem contact op met uw verkoopvertegenwoordiger.

Last updated on 13 August 2026 - 11:05