ATS1840

8 groepszekeringenprint. Afm 90x80x20 mm.

Product Overview

It is an 8-way fuse board to provide for separate fused power supply outputs. Fuse fail is indicated by a dedicated output that can be connected directly to any zone on the ATS control panel (or ATS1201 DGP).

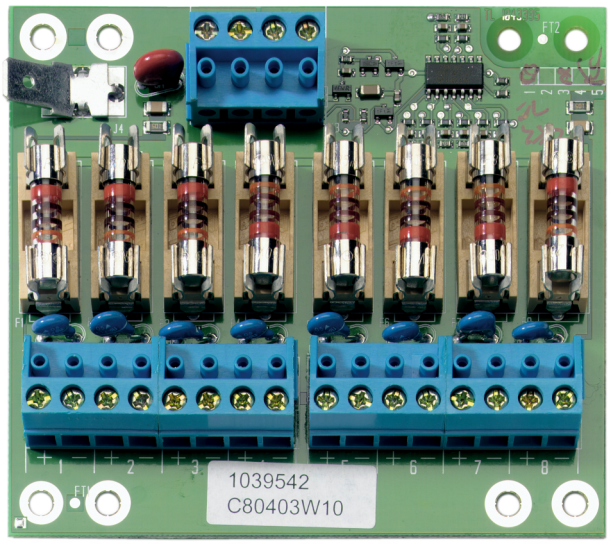

Details

- Max. current/output 315 mA max.

ATS1840

8 groepszekeringenprint. Afm 90x80x20 mm.

Technische specificaties

Algemeen

Accessoire groep	ATS Master
Type	Module

Elektrisch

Bedrijfsspanning	10.5 to 13.8 VDC
Stroomverbruik	3 mA max.

Fysiek

Fysieke afmetingen	90 x 80 x 20 mm

Omgeving

Bedrijfstemperatuur	0 to +50°C
Relatieve vochtigheid	95% noncondensing

Als een bedrijf van innovatie behoudt Kidde Global Solutions zich het recht voor productspecificaties zonder kennisgeving te wijzigen. Ga voor de nieuwste productspecificaties online naar nl.firesecurityproducts.com of neem contact op met uw verkoopvertegenwoordiger.

Last updated on 20 November 2026 - 13:41