S35-2SLC-10

SFP-Port gigabit 2 fiber mini GBIC module SM high temp 1310nm-10Km (1000BASE-LX).

Overview

The Carrier Fire & Security transceiver module is specifically designed to accommodate high-performance optical fiber, including integrated duplex data link over single mode. Compliant with the SFP Multisource Agreement (MSA), these transceiver modules feature hot-plug capability for easy installation without interrupting host equipment operating online. The SFP GBIC transceiver module can install into Carrier Fire & Security switch products with 100Base-FX or 1000Base-SX/LX SFP interface.

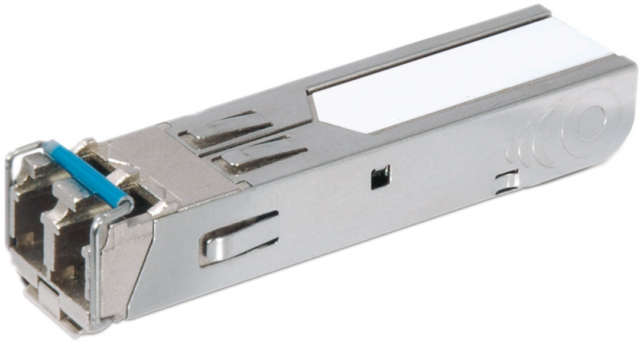

Détails

- SFP multi-source agreement compliant
- Data rate 1.25 Gbps
- Class 1 laser safety standard IEC 60825 compliant
- LC duplex receptacle
- Low power dissipation
- Plug-and-play capability for easy installation
- Hot Pluggable
- -40ºC to +75ºC operation temperature
- TTL signal detect indicator
- Single power supply 3.3V
- Comply with the IEEE 802.3ab

S35-2SLC-10

SFP-Port gigabit 2 fiber mini GBIC module SM high temp 1310nm-10Km (1000BASE-LX).

Spécifications techniques

Général

Catégorie	SFP
Type de port	Mode Unique
Nbre de fibres	2
Vitesse du Port	Gigabit
Longueur d'onde	1310 nm
Distance maximum	10 km

Électrique

Tension de fonctionnement	3.3 VDC

Caractéristiques physiques

Dimensions physiques	59 x 15 x 12.4 mm (W x D x H) 2.20 x 0.59 x 0.49 in. (W x D x H)
Poids net	18 g 0.6 oz

Environnement

Température de fonctionnement	-40 to +75°C
Température de stockage	-40 to +85ºC
Humidité relative	5 to 95% noncondensing

General

Data rate	1.25Gbps
PHY type	1000Base-LX
Power (dBm)	-9.5 ~ -3
RX Sen. (dBm)	-20
Power budget	105
Reliability (MTBF)	>50,000 hrs @ 25° C

Transmitter Electro-Optical Interface

EMI	EN 55022 CLASS A:2006+A1 : 2007 / EN61000-3-2:2006 / EN61000-3-3: 1995+A1:2001+A2:2005
Optical output power	Min. : -9.5dBm, Type : - , Max. : -3dBm
Power budget	10.5
Receiver	-20dBm

Electrical

AS/NZS CISPR 22	2006

Regulatory

	IEEE 802.3ab Fast Ethernet Standard
	Class 1 laser product complies with EN 60825-1

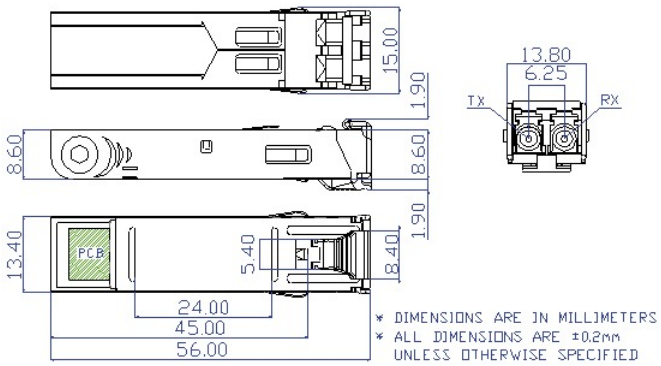

En tant que société d'innovation, Carrier Fire & Security se réserve le droit de modifier les spécifications des produits sans préavis. Pour les dernières spécifications du produit, visitez le site web fr.firesecurityproducts.com ou contactez votre représentant commercial.

Last updated on 22 March 2024 - 15:57