LED-W560

Support mural multi axes VESA pour écran jusqu'à 60" (150 cm).

Présentation

Le LED-W560 est un support de fixation murale à multi axes pour écran LCD / TFT jusqu'à 60"" . Ce modèle permet aux utilisateurs d'incliner, basculer et tourner le moniteur pour un maximum d'efficacité et de confort.
Ce support peut être facilement attaché à l'arrière de l'écran en utilisant le schéma de perçage universel VESA

Produits appropriés

Cet accessoire est idéal pour une utilisation en combinaison avec l'UVM-3200 et UVM-4200.

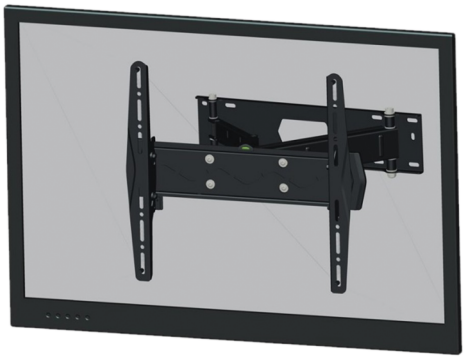

Détails

- Support d'écran jusqu'à 60"
- Compatible VESA
- Inclinable sur 20°
- Pivotant à 110 °

LED-W560

Support mural multi axes VESA pour écran jusqu'à 60" (150 cm).

Spécifications techniques

Général

Type de montage	Moniteur
Type de support	Support mural de moniteur
Type de montage	Fixation murale
Taille du moniteur max. prise en charge	jusqu'à 60"

Norme VESA

VESA minimum	75 x 75 mm
VESA maximum	600 x 400 mm

Caractéristiques physiques

Couleur	Noir

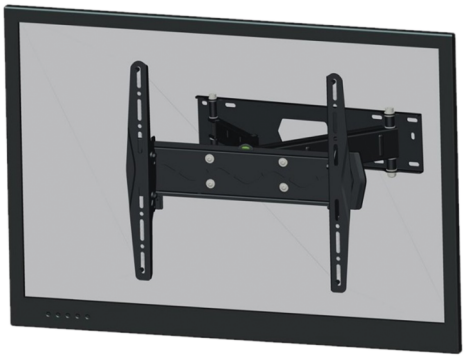

En tant que société d'innovation, Carrier Fire & Security se réserve le droit de modifier les spécifications des produits sans préavis. Pour les dernières spécifications du produit, visitez le site web fr.firesecurityproducts.com ou contactez votre représentant commercial.

Last updated on 19 April 2024 - 15:25