TVP-WM-CM

TruVision PTZ dome corner mount adapter

Overview

The TVP-WM-CM allows for a more efficient installation for corner mount PTZ installations. Such a corner mount installation allows a single PTZ camera to cover a wider field of view compared to a standard wall mount bracket.
The TVP-WM-CM can be conbined with the TVP-WMB or GEA-102 TruVision PTZ brackets.

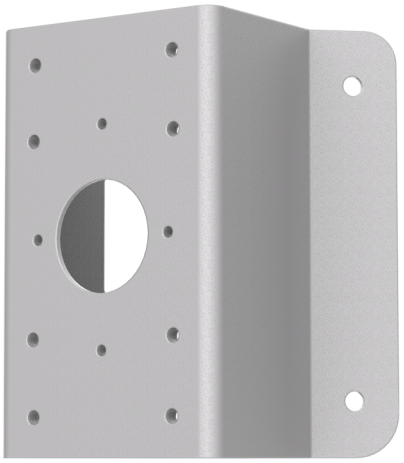

Détails

- TruVision PTZ corner mount adapter
- Compatible with TVP-WMB and GEA-102
- Fits 90° corners

TVP-WM-CM

TruVision PTZ dome corner mount adapter

Spécifications techniques

Général

Type de montage	Caméra
Type de support	Caméra PTZ, Support TruVision
Support de fixation	Adaptateur de fixation
Type de montage	Montage coin
Gestion des câbles	Non

Caractéristiques physiques

Dimensions physiques	194 x 176 x 109 mm 7.63 x 6.93 x 4.29 in.
Poids net	1548 g 3.41 lbs.

Produits compatibles

Catégorie	Référence	Description
Fixations et Supports	TVP-WMB	

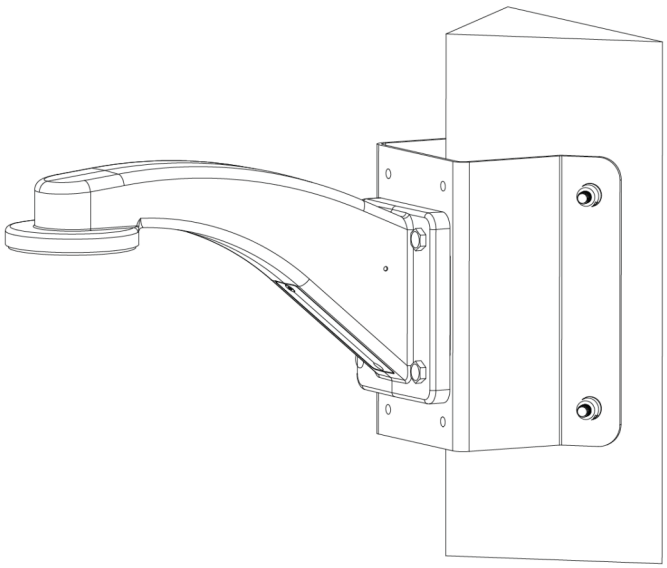

En tant que société d'innovation, Kidde Global Solutions se réserve le droit de modifier les spécifications des produits sans préavis. Pour les dernières spécifications du produit, visitez le site web be.firesecurityproducts.com ou contactez votre représentant commercial.

Last updated on 27 August 2026 - 20:21