TVM-2702

TRUVISION 27" LED, VGA, HDMI, BNC, Audio Speaker, Stereo Audio In, FULL HD, 1920X1080

TVM-2702

TRUVISION 27" LED, VGA, HDMI, BNC, Audio Speaker, Stereo Audio In, FULL HD, 1920X1080

Spécifications techniques

Général

Technologie	LED
Compatibilité VESA	100 x 100 mm
Accessoires fournis	Manual, Power Adapter, Power Cord, Remote Control

Affichage

Taille de l' écran	27"
Ratio	16:9
Rapport de contraste	1000:1
Luminosité	300 cd/m² (typ)
Prise en charge des standards vidéo	NTSC/PAL Auto Detect
Résolution recommandée	1920 x 1080 @ 60 HZ

Interface

BNC vidéo E/S	1/1
Entrée vidéo VGA	Oui
Entrée vidéo HDMI	1
Entrée audio RCA	1
Entrée PC stéréo	Oui
Sortie audio	Non

Opérations

Support de contrôle à distance	Oui

Électrique

Type de bloc d’alimentation	100 à 240 VCA

Caractéristiques physiques

Couleur	Noir
Type de boîtier	Plastique

Environnement

Environnement	Intérieur

Régulateur

Conformité	CE

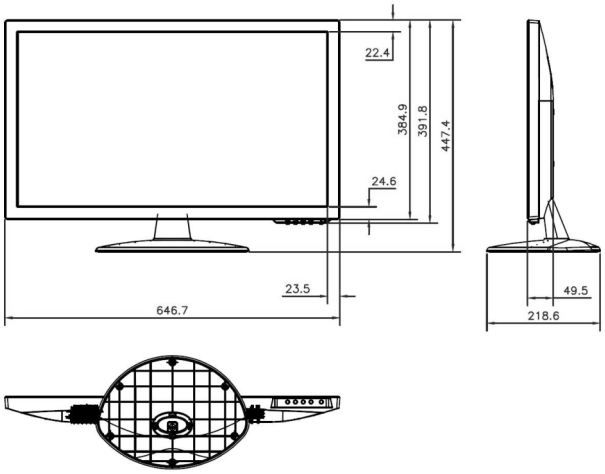

En tant que société d'innovation, Carrier Fire & Security se réserve le droit de modifier les spécifications des produits sans préavis. Pour les dernières spécifications du produit, visitez le site web be.firesecurityproducts.com ou contactez votre représentant commercial.

Last updated on 5 May 2023 - 9:54