S20-2SLC-20

SFP-Port 100Base-FX Mini GBIC Transceiver (1310nm) - 20Km - SM

Overview

The KGS Fire & Security transceiver module is specifically designed to accommodate high-performance optical fiber, including integrated duplex data link over single mode. Compliant with the SFP Multisource Agreement (MSA), these transceiver modules feature hot-plug capability for easy installation without interrupting host equipment operating online. The SFP Mini GBIC transceiver can install into KGS Fire & Security switch products with 100Base-FX or 1000Base-SX/LX SFP interface.



Détails

- SFP multi-source agreement compliant
- Data rate 100Mbps
- Class 1 laser safety standard IEC 60825 compliant
- LC duplex receptacle
- Low power dissipation
- Plug-and-play capability for easy installation
- Hot Pluggable
- 0°C to +50°C operation temperature
- TTL signal detect indicator
- Single power supply 3.3V
- Comply with the IEEE 802.3ab

S20-2SLC-20

SFP-Port 100Base-FX Mini GBIC Transceiver (1310nm) - 20Km - SM

Spécifications techniques

Général

Catégorie	SFP
Type de port	Mode Unique
Nbre de fibres	2
Vitesse du Port	Rapide
Longueur d'onde	1310 nm
Distance maximum	20 km

Électrique

Tension de fonctionnement	3.3 VDC

Caractéristiques physiques

Dimensions physiques	59 x 15 x 12.4 mm (W x D x H) 2.20 x 0.59 x 0.49 in. (W x D x H)
Poids net	18 g 0.6 oz

Environnement

Température de fonctionnement	0 to +50°C
Température de stockage	-40 to +85ºC
Humidité relative	5% to 95% noncondensing

General

Number of fibers	2
Fiber type	Single-Mode
Connector	LC
Max. distance	20km
TX / RX wavelenght	1310nm / 1310nm
PHY type	100Base-LX
Power (dBm)	-15 ~ -8
RX Sen. (dBm)	-34
Power budget	19
Reliability (MTBF)	>50,000 hrs @ 25° C

Transmitter Electro-Optical Interface

EMI	EN 55022 CLASS A:2006+A1 : 2007 / EN61000-3-2:2006 / EN61000-3-3: 1995+A1:2001+A2:2005
Optical output power	Min. : -15dBm, Type : - , Max. : -8dBm
Receiver	-34dBm

Electrical

AS/NZS CISPR 22	2006

Regulatory

	IEEE 802.3ab Fast Ethernet Standard
	Class 1 laser product complies with EN 60825-1

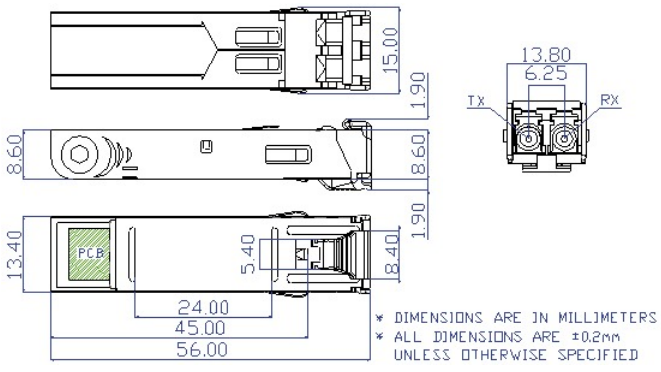

En tant que société d'innovation, Kidde Global Solutions se réserve le droit de modifier les spécifications des produits sans préavis. Pour les dernières spécifications du produit, visitez le site web be.firesecurityproducts.com ou contactez votre représentant commercial.

Last updated on 16 June 2026 - 15:24