Guida all'installazione della telecamera IP TruVision Serie 6

P/N 1073465-IT • REV E • ISS 28APR22

Copyright

© 2022 Carrier. Tutti i diritti riservati. Le specifiche sono soggette a modifiche senza preavviso.

Questo documento non può essere copiato in tutto o in parte o riprodotto in altro modo senza previo consenso scritto diCarrier, ad eccezione di dove specificamente consentito dalla legge statunitense e internazionale sul copyright.

Marchi e brevetti

Le designazioni commerciali utilizzate nel presente documento possono essere marchi commerciali o marchi commerciali registrati dei produttori o dei fornitori dei rispettivi prodotti.

Produttore

COMMERCIALIZZATO DA:
Vettore Fire & Security Americas Corporation, Inc.
13995 Pasteur Blvd, Palm Beach Gardens, FL 33418, USA

RAPPRENSENTANTE AUTORIZZATO UE:
Carrier Fire & Security BV
Kelvinstraat 7, 6003 DH Weert, Paesi Bassi

Certificazione

Conformità alle norme FCC

Classe A: questa apparecchiatura è stata testata ed è risultata conforme ai limiti previsti per un dispositivo digitale di classe A, ai sensi dell'Articolo 15 delle norme FCC. Tali limiti intendono fornire un'adeguata protezione da interferenze dannose nell'ambito di un'installazione di tipo commerciale. Questa apparecchiatura genera, utilizza e può emanare onde radio e, qualora non venga installata e utilizzata nel rispetto delle istruzioni, può causare interferenze dannose alle comunicazioni radio. È probabile che l'utilizzo di questa apparecchiatura in un'area residenziale possa causare interferenze dannose; in tal caso, all'utente sarà richiesto di correggere

l'interferenza a proprie spese.

Condizioni FCC

Il presente dispositivo è conforme all'Articolo 15 delle norme FCC. Il funzionamento è soggetto alle due condizioni seguenti:

(1) Il dispositivo non può causare interferenze dannose.

(2) Il dispositivo deve accettare tutte le interferenze ricevute, comprese quelle che potrebbero causare un funzionamento indesiderato.

Conformità ACMA

Attenzione! Questo è un prodotto di Classe A. In ambienti domestici questo prodotto può provocare interferenze radio; in tal caso all'utente può essere richiesto di prendere misure adeguate.

Direttive dell'Unione europea

Questo prodotto e, se applicabile, anche gli accessori in dotazione sono contrassegnati con il marchio "CE" e sono quindi conformi alle norme armonizzate europee applicabili elencate nell'ambito della direttiva sulla compatibilità elettromagnetica 2014/30/EU e della direttiva RoHS 2011/65/EU.

2012/19/EU (direttiva WEEE): i prodotti contrassegnati da tale simbolo non possono essere smaltiti come rifiuti urbani indifferenziati all'interno dell'Unione europea. Per il loro corretto smaltimento, è possibile restituirli al fornitore locale a seguito dell’acquisto di un prodotto nuovo equivalente, oppure rivolgersi e consegnarli presso i centri di raccolta preposti. Per ulteriori informazioni, visitare il sito www.recyclethis.info.

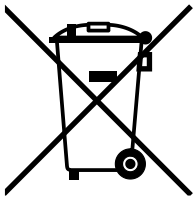

2013/56/EU e 2006/66/EC (direttiva su pile e accumulatori): questo prodotto contiene una batteria che non può essere smaltita nei rifiuti urbani indifferenziati all'interno dell'Unione europea. Consultare la documentazione del prodotto per informazioni specifiche sulla batteria. Il simbolo di etichettatura della batteria potrebbe includere lettere che indicano gli elementi cadmio (Cd), piombo (Pb) o mercurio (Hg). Per un adeguato riciclaggio, restituire

la batteria al fornitore o consegnarla presso un centro di raccolta preposto. Per ulteriori informazioni, visitare il sito www.recyclethis.info.

Avvertenze sul prodotto e dichiarazioni di non responsabilità

QUESTI PRODOTTI SONO DESTINATI ALLA VENDITA A, E DEVONO ESSERE MONTATI DA PROFESSIONISTI QUALIFICATI. UTC FIRE & SECURITY NON PUÒ GARANTIRE CHE LE PERSONE O GLI ENTI CHE ACQUISTANO I SUOI PRODOTTI, COMPRESI I "RIVENDITORI AUTORIZZATI" O "DISTRIBUTORI AUTORIZZATI", DISPONGANO DELLA FORMAZIONE O ESPERIENZA ADEGUATE PER ESEGUIRE LA CORRETTA INSTALLAZIONE DI PRODOTTI ANTINCENDIO E PER LA SICUREZZA.

Per ulteriori informazioni sulle esclusioni di garanzia e sulla sicurezza dei prodotti, consultare il sito https://firesecurityproducts.com/policy/product-warning/ oppure eseguire la scansione del codice QR:

Informazioni di contatto	EMEA: https://firesecurityproducts.com Australia/Nuova Zelanda: https://firesecurityproducts.com.au/
Documentazione del prodotto	Consultare il seguente collegamento Web per ottenere la versione elettronica della documentazione del prodotto. I manuali sono disponibili in diverse lingue.

Istruzioni di sicurezza

Queste istruzioni hanno lo scopo di garantire che l'utente possa utilizzare correttamente il prodotto per evitare pericoli o la perdita della proprietà.

Le misure precauzionali sono suddivise in "Avvertenze" e "Attenzione".

Avvertenze: i messaggi di avvertenza segnalano all'utente pericoli che potrebbero causare lesioni o decesso. Indicano le azioni da effettuare o da evitare per impedire il verificarsi di lesioni o decesso.

Attenzione: i messaggi di attenzione segnalano possibili danni all'apparecchiatura. Indicano le azioni da effettuare o da evitare per impedire il verificarsi di danni.

Avvertenze

- Quando si utilizza questo prodotto, è necessario attenersi alle normative sulla sicurezza elettrica del paese e della regione. Per ulteriori informazioni, fare riferimento alle specifiche tecniche.
- La tensione di ingresso deve soddisfare sia la SELV (Safety Extra Low Voltage, tensione molto bassa di sicurezza) che la Limited Power Source con 24 V AC o 12 V CC secondo lo standard IEC60950-1. Per ulteriori informazioni, fare riferimento alle specifiche tecniche.

- Non collegare più dispositivi a un adattatore di alimentazione poiché il sovraccarico dell'adattatore può causare surriscaldamento o rischio di incendio.
- Assicurarsi che la spina sia saldamente collegata alla presa di corrente. Quando il dispositivo è montato su una parete o sul soffitto, deve essere fissato saldamente alla superficie.
- Se dal dispositivo provengono fumo, odore o rumori, spegnerlo immediatamente e scollegare il cavo di alimentazione. Contattare quindi il centro di assistenza.
- La corretta configurazione di tutte le password e altre impostazioni di sicurezza è responsabilità dell'installatore e/o dell'utente finale.

Attenzione

- Assicurarsi che la tensione di alimentazione sia corretta prima di utilizzare la telecamera.
- Non far cadere la telecamera o sottoporla a urti.
- Non toccare i moduli del sensore con le dita. Se è necessario pulire, utilizzare un panno morbido con un po' di etanolo e strofinare delicatamente. Se non si utilizza la telecamera per un periodo di tempo esteso, sostituire il coperchio dell’obiettivo per proteggere il sensore dallo sporco.
- Non puntare la telecamera verso il sole o verso luoghi molto luminosi. Altrimenti possono verificarsi sbavature (il che non è un malfunzionamento) e allo stesso tempo influenzano la resistenza del sensore.
- Il sensore può essere bruciato da un raggio laser, quindi quando si utilizza un qualsiasi apparecchio laser, assicurarsi che la superficie del sensore non sia esposta al raggio laser.

- Non posizionare la telecamera in ambienti estremamente caldi o freddi (la temperatura di funzionamento è -30 °C ~ 60 °C, o -40 °C ~ 60 °C se il modello della telecamera ha una "H" nel suffisso), in luoghi con polvere o umidità, e non esporla a radiazioni elettromagnetiche elevate.
- Per evitare l'accumulo di calore, è necessaria una buona ventilazione per l'ambiente operativo.
- Tenere la telecamera lontana dai liquidi mentre è in uso.
- Durante la consegna, la telecamera deve essere imballata nella sua confezione originale, o in un imballaggio della stessa consistenza.
- Sostituzione regolare delle parti: alcune parti dell'apparecchiatura (ad es. il condensatore elettrolitico) devono essere sostituite regolarmente in base al tempo medio di durata. Il tempo medio varia a causa delle differenze tra l'ambiente operativo e la cronologia di utilizzo, pertanto è consigliabile un controllo regolare per tutti gli utenti. Si prega di contattare il proprio rivenditore per ulteriori dettagli.
- L'uso improprio o la sostituzione della batteria possono essere causa di esplosioni. Sostituire solo con lo stesso tipo o con un tipo equivalente. Smaltire le batterie usate in base alle istruzioni fornite dal produttore della batteria.
- Se il prodotto non funziona correttamente, contattare il rivenditore o il centro di assistenza più vicino. Non tentare mai di smontare la telecamera da soli. (Non ci assumiamo alcuna responsabilità per problemi causati da riparazioni o manutenzioni non autorizzate.)

Contenuto

Introduzione 6

Panoramica del prodotto 6

Informazioni di contatto e manuali/ strumenti/firmware 9

Installazione 10

Ambiente di installazione 11

Contenuto della confezione 12

Requisiti dei cavi 29

Descrizione della telecamera 30

Configurazione della telecamera 38

Illuminatori IR 45

Accesso alla scheda SD 45

Montaggio della telecamera bullet 46

Montaggio della telecamera a torretta 52

Montaggio della telecamera dome 59

Montaggio della telecamera wedge 76

Utilizzo coperchio protettivo del connettore resistente all'acqua 80

Accesso alla rete 84

Controllo del livello di sicurezza del browser web 85

Attivazione della telecamera 87

Uso della telecamera con un registratore TruVision o altro sistema 90

Uso della telecamera con TruVision Navigator 91

Specifiche 91

Telecamere bullet con obiettivo fisso TruVision IP 91

Telecamere bullet con obiettivo motorizzato TruVision IP 92
Telecamera dome a torretta con obiettivo fisso TruVision IP 92
Telecamera dome a torretta con obiettivo motorizzato TruVision IP 93
Telecamere dome con obiettivo fisso TruVision IP 94
Telecamere dome con obiettivo motorizzato TruVision IP 95
Telecamere dome con obiettivo motorizzato TruVision IP (migliorate) 95
Telecamere wedge con obiettivo fisso TruVision IP 96

Definizioni dei pin 97

Introduzione

Panoramica del prodotto

Questa è la guida all'installazione per i modelli di telecamera IP Serie 6 TruVision:

- TVB-5601 (telecamera bullet IP con obiettivo fisso 2MP)
- TVB-5602 (telecamera bullet IP con obiettivo fisso 4MP)
- TVB-5603 (telecamera bullet IP con obiettivo fisso 8MP)

- TVB-5604 (telecamera bullet IP con obiettivo motorizzato 2MP)
- TVB-5605 (telecamera bullet IP con obiettivo motorizzato 4MP)
- TVB-5606 (telecamera bullet IP con obiettivo motorizzato 8MP)

- TVT-5601 (telecamera a torretta IP con obiettivo fisso 2MP, grigio)
- TVT-5602 (telecamera a torretta IP con obiettivo fisso 2MP, bianco)
- TVT-5603 (telecamera a torretta IP con obiettivo fisso 2MP, nero)
- TVT-5604 (telecamera a torretta IP con obiettivo fisso 4MP, grigio)

- TVT-5605 (telecamera a torretta IP con obiettivo fisso 4MP, bianco)
- TVT-5606 (telecamera a torretta IP con obiettivo fisso 4MP, nero)
- TVT-5607 (telecamera a torretta IP con obiettivo fisso 8MP, grigio)

- TVT-5608 (telecamera a torretta IP con obiettivo motorizzato 2MP, grigio)
- TVT-5609 (telecamera a torretta IP con obiettivo motorizzato 4MP, grigio)
- TVT-5610 (telecamera a torretta IP con obiettivo motorizzato 4MP, bianco)
- TVT-5611 (telecamera a torretta IP con obiettivo motorizzato 8MP, grigio)

- TVD-5601 (telecamera dome IP con obiettivo fisso 2MP)
- TVD-5602 (telecamera dome IP con obiettivo fisso 4MP)
- TVD-5603 (telecamera dome IP con obiettivo fisso 8MP)

- TVD-5604 (telecamera dome IP con obiettivo motorizzato 2MP)
- TVD-5605 (telecamera dome IP con obiettivo motorizzato 4MP)

- TVD-5606 (telecamera dome IP con obiettivo motorizzato 8MP)

- TVD-5604E (telecamera dome con obiettivo motorizzato IP da 2 MP)
- TVD-5605E (telecamera dome con obiettivo motorizzato IP da 4 MP)
- TVD-5606E (telecamera dome con obiettivo motorizzato IP da 8 MP)

- TVW-5601 (telecamera dome IP con obiettivo fisso 2MP, 2,0 mm)
- TVW-5602 (telecamera dome IP con obiettivo fisso 2MP, grigio)
- TVW-5603 (telecamera dome IP con obiettivo fisso 2MP, bianco)
- TVW-5604 (telecamera dome IP con obiettivo fisso 2MP, nero)
- TVW-5605 (telecamera dome IP con obiettivo fisso 4MP, grigio)

È possibile scaricare il software e i seguenti manuali dal nostro sito Web:

- Guida all'installazione della telecamera IP TruVision Serie 6
- Manuale di configurazione della telecamera IP TruVision Serie 6

Informazioni di contatto e manuali/ strumenti/firmware

Per informazioni sui contatti e per scaricare i manuali, gli strumenti e il firmware più recenti, visitare il sito Web della propria regione:

EMEA:	firesecurityproducts.com I manuali sono disponibili in diverse lingue.
Australia/Nuova Zelanda:	firesecurityproducts.com.au

Installazione

In questa sezione vengono fornite informazioni sull'installazione delle telecamere.

Prima di iniziare:

- Verificare che il dispositivo nella confezione sia in buone condizioni e che tutte le parti del gruppo siano incluse.
- L'alimentazione standard è 12 V CC o PoE (802.3 af). Assicurarsi che l’alimentatore corrisponda alla telecamera.
- Assicurarsi che tutte le apparecchiature correlate siano spente durante l'installazione.
- Controllare le specifiche dei prodotti per l'ambiente di installazione.
- Verificare che la parete sia sufficientemente robusta e in grado di sostenere un peso maggiore di quattro volte quello della telecamera e della staffa di supporto.

Per la telecamera che supporta IR, è necessario prestare attenzione alle seguenti precauzioni per evitare la riflessione IR:

- Polvere o grasso sul coperchio della cupola causerà la riflessione IR. Non rimuovere il coperchio della cupola fino al termine dell'installazione. Se c'è polvere o grasso sul coperchio della cupola, pulire il coperchio della cupola con un panno morbido pulito e alcol isopropilico.
- Assicurarsi che non vi sia alcuna superficie riflettente troppo vicina all'obiettivo della telecamera. La luce IR della telecamera potrebbe riflettere nuovamente nell'obiettivo causando riverberi.

- L'anello di gommapiuma intorno all'obiettivo deve essere posizionato a livello contro la superficie interna della calotta per isolare l'obiettivo dai LED IR. Fissare il coperchio della cupola sul corpo della telecamera in modo che l'anello di gommapiuma e il coperchio della cupola siano collegati senza problemi.

Ambiente di installazione

Durante l'installazione del prodotto, tenere in considerazione i seguenti fattori:

- **Caratteristiche elettriche:** predisporre il cablaggio elettrico con cautela. Questa operazione deve essere effettuata da personale di assistenza qualificato. Per l'alimentazione della telecamera, utilizzare sempre un commutatore PoE appropriato o un alimentatore di classe 2 conforme a UL o certificato CE da 12 V CC. Non sovraccaricare il cavo di alimentazione o l'adattatore.
- **Ventilazione:** assicurarsi che il luogo previsto per l’installazione della telecamera sia ben aerato.
- **Temperatura:** non mettere in funzione la telecamera oltre i valori nominali di temperatura, umidità o alimentazione specificati. La temperatura di funzionamento della telecamera senza riscaldatore è compresa tra -30 e +60 °C. Il tasso di umidità è inferiore al 90%. Per le telecamere da esterno che dispongono di riscaldatori integrati, l'intervallo di temperatura di funzionamento è compreso tra -40 e 60 °C.
- **Umidità:** non esporre la telecamera alla pioggia o all'umidità, né metterla in funzione in ambienti umidi. Se la telecamera è bagnata, spegnere immediatamente il dispositivo e contattare un tecnico specializzato per ricevere assistenza. L'umidità può danneggiare la

telecamera, oltre a fare insorgere il rischio di scariche elettriche.

- **Manutenzione e riparazione:** non tentare di riparare autonomamente la telecamera. Ogni tentativo di disassemblaggio o rimozione delle coperture dal prodotto invaliderà la garanzia e potrebbe essere causa di un danno grave. Per tutti gli interventi di manutenzione, rivolgersi a personale qualificato.
- **Pulizia:** non toccare i moduli del sensore con le dita. Se è necessario effettuare la pulizia, utilizzare un panno morbido con un po' di etanolo e pulire la telecamera delicatamente. Se non si utilizza la telecamera per un certo periodo di tempo, coprire l'obiettivo con il coperchio per proteggere i sensori dallo sporco.

Contenuto della confezione

Controllare l'imballaggio e il contenuto per verificare la presenza di eventuali danni visibili. In caso di componenti mancanti o danneggiati, non provare a far funzionare l’unità ma contattare direttamente il fornitore. In caso di restituzione dell'unità, è necessario spedirla nella relativa confezione originale.

Telecamera bullet IP con obiettivo fisso

- Telecamera

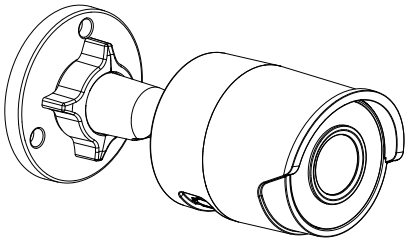

- Connettore da 12 V CC: due connettori terminali con indicatori positivo e negativo

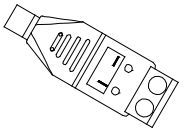

- Coperchio protettivo del connettore RJ45 resistente all'acqua: fornisce impermeabilità al connettore del cavo di rete

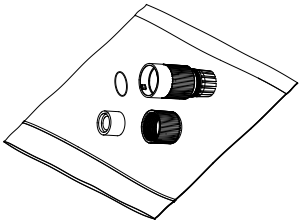

- Dima per fori

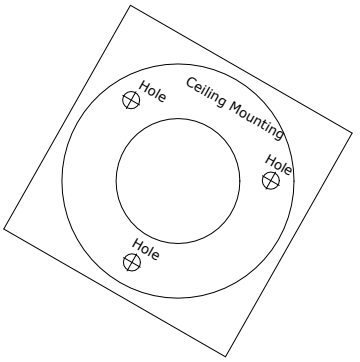

- Viti

Ancoraggio su muro a secco da 7,5 x 24,5 mm (3 pezzi)

Vite
M4 x 25 mm (3 pezzi)

- Chiave Torx

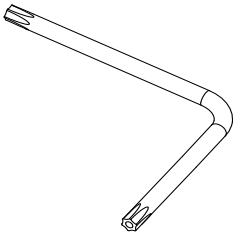

- Guida all'installazione

- Istruzioni per lo smaltimento delle apparecchiature

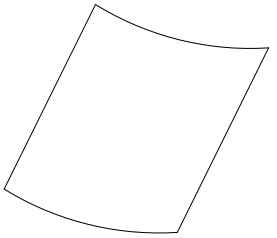

- Istruzioni per lo smaltimento delle batterie

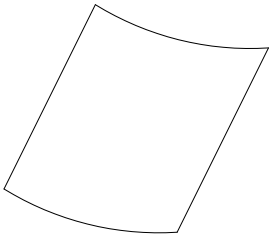

Telecamera bullet IP con obiettivo motorizzato

- Telecamera

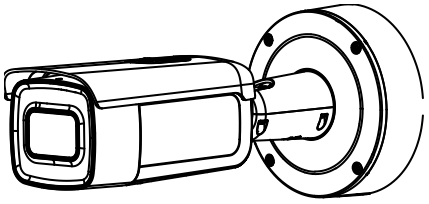

- Piastra di adattamento per il montaggio

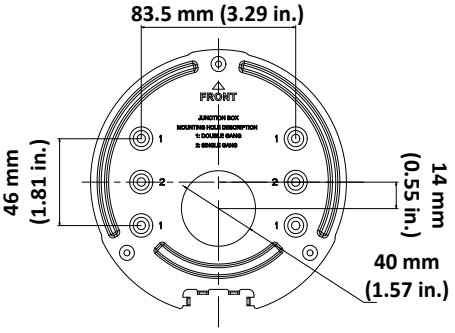

- Viti

Ancoraggio su muro a secco da 7,5 x 24,5 mm (4 pezzi)

Vite
M4 x 25 mm (4 pezzi)

- Cavo video per test

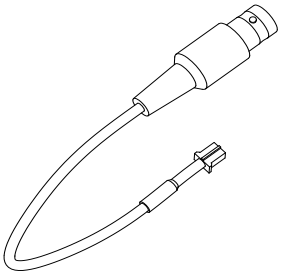

- Guida all'installazione

- Istruzioni per lo smaltimento delle apparecchiature

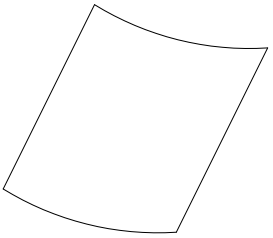

- Istruzioni per lo smaltimento delle batterie

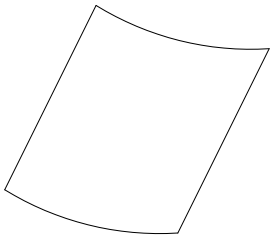

- Chiave Torx

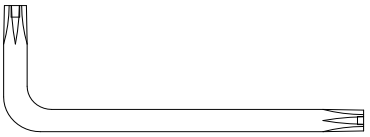

- Strumento di instradamento dei cavi

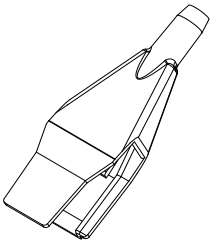

- Anello adattatore per G3/4

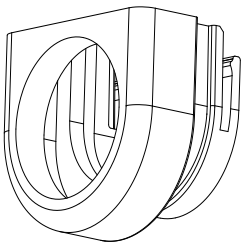

- Alloggiamento posteriore

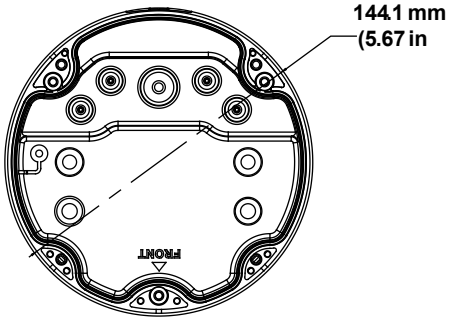

- Viti per l'alloggiamento posteriore

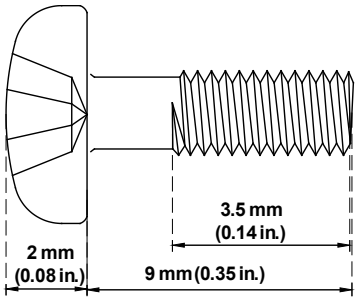

- Adattatore per cavo G3/4

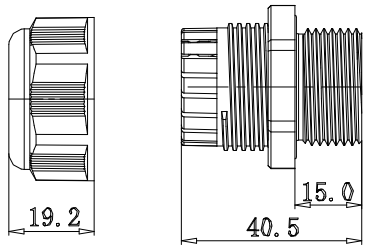

(mm)

Telecamera a torretta IP con obiettivo fisso

- Telecamera

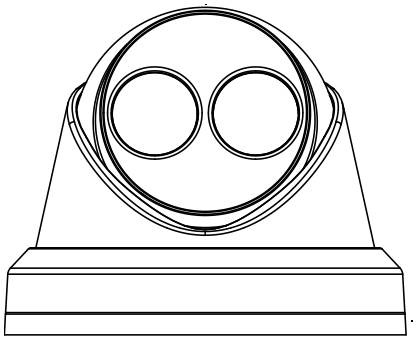

- Connettore da 12 V CC: due connettori terminali con indicatori positivo e negativo

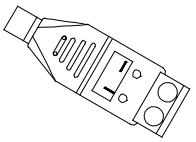

- Dima per fori telecamera

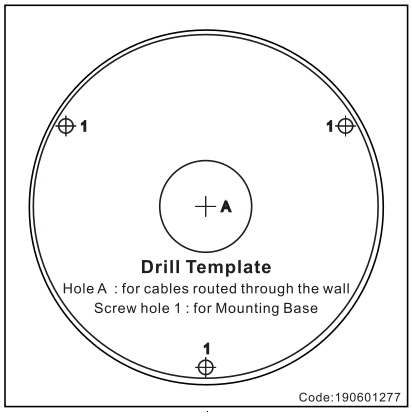

- Coperchio protettivo del connettore RJ45 resistente all'acqua: fornisce impermeabilità al connettore del cavo di rete

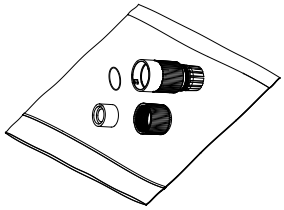

- Viti

Ancoraggio su muro a secco da 7,5 x 24,5 mm (3 pezzi)

Vite
M4 x 25 mm (3 pezzi)

- Piastra di adattamento

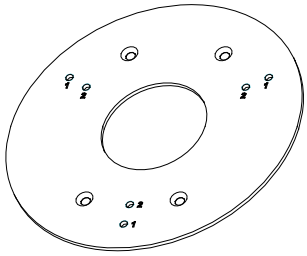

- Chiave Torx

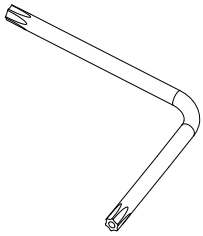

- Vite PM4 × 8 (3 pezzi)

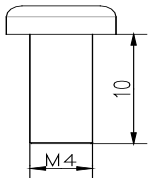

- Vite PM6-32 × 10 (4 pezzi, utilizzati per fissare la telecamera a torretta a una scatola elettrica 2 Gang)

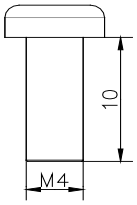

- Vite KM4 × 8 (4 pezzi, utilizzati per collegare l'adattatore alle staffe)

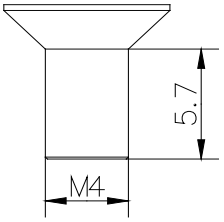

- Guida all'installazione

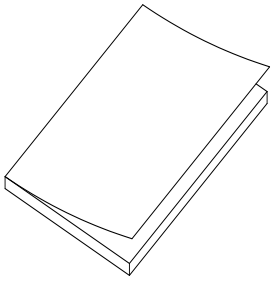

- Guida all’installazione dell'adattatore a torretta

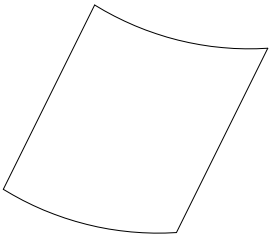

- Istruzioni per lo smaltimento delle apparecchiature

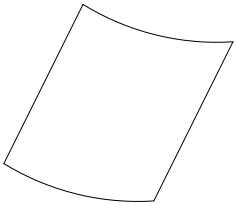

- Istruzioni per lo smaltimento delle batterie

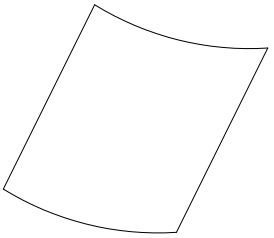

Telecamera a torretta IP con obiettivo motorizzato

- Telecamera

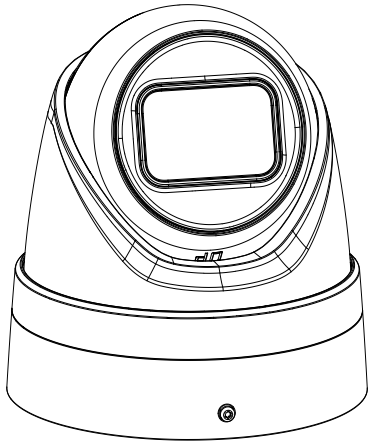

- Piastra di adattamento per il montaggio

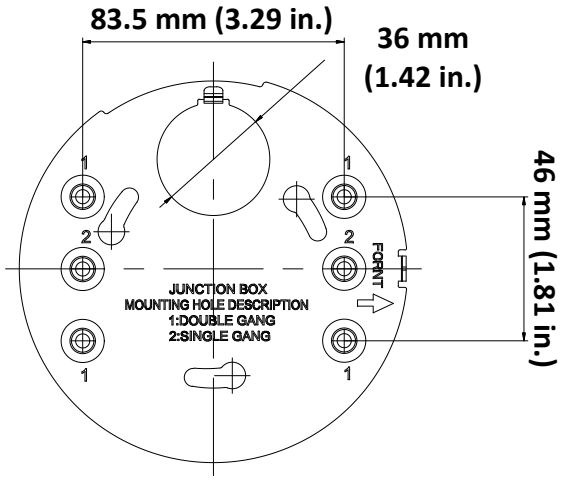

- Viti

Ancoraggio su muro a secco
da 7,5 x 24,5 mm
(4 pezzi)

Vite
M4 x 25 mm (4 pezzi)

- Chiave Torx

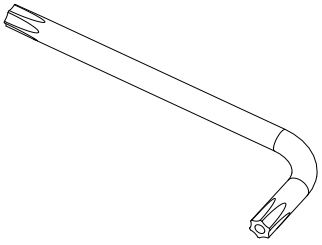

- Guida all'installazione

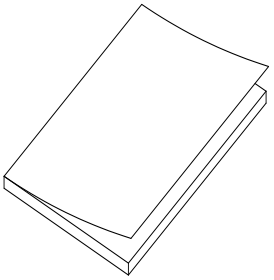

- Istruzioni per lo smaltimento delle batterie

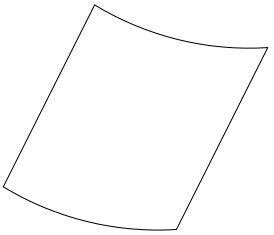

- Istruzioni per lo smaltimento delle apparecchiature

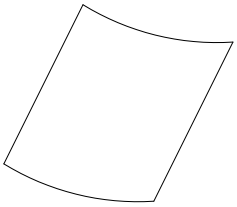

Telecamera dome IP con obiettivo fisso

- Telecamera

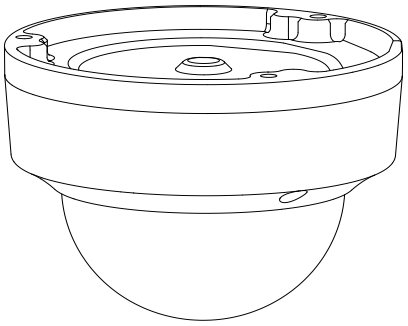

- Connettore da 12 V CC:
  due connettori terminali con indicatori positivo e negativo

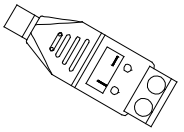

- Dima per fori telecamera

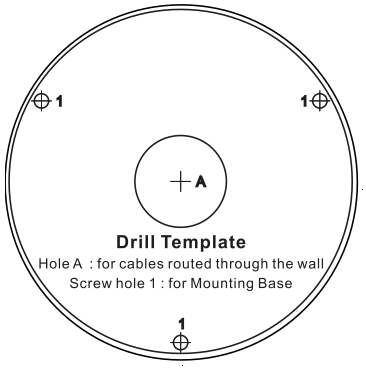

- Viti

Ancoraggio su muro a secco da 7,5 x 24,5 mm (3 pezzi)

Vite
M4 x 25 mm (3 pezzi)

- Chiave Torx

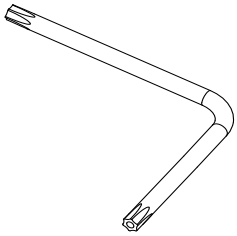

- Pressacavo: fornisce impermeabilità al connettore del cavo di rete

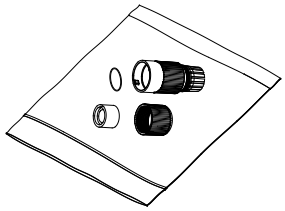

- Tassello ad ancora (3 pezzi)

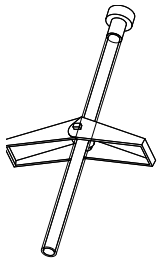

- Panno grigio

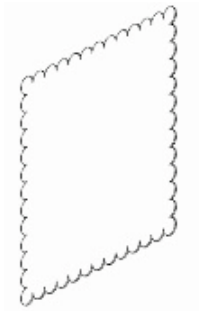

- Guida all'installazione

- Istruzioni per lo smaltimento delle apparecchiature

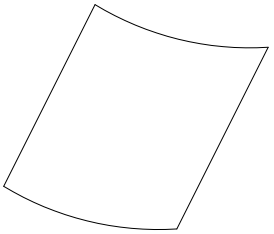

- Istruzioni per lo smaltimento delle batterie

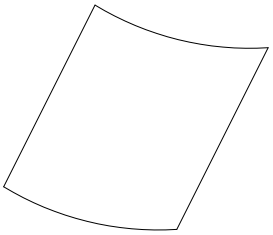

Telecamera dome IP con obiettivo motorizzato

- Telecamera

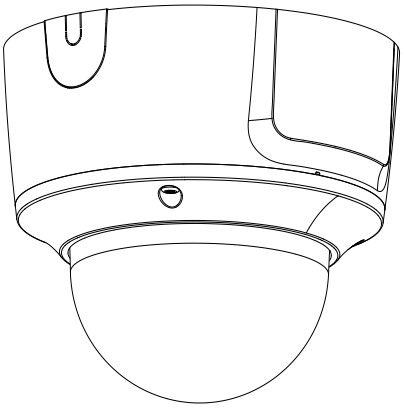

- Piastra di adattamento per il montaggio

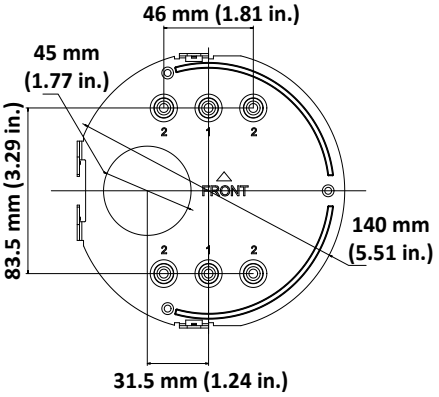

- Cavo video per test

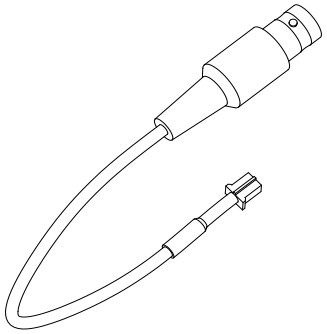

- Viti

Ancoraggio su muro a secco da 7,5 x 24,5 mm (4 pezzi)

Vite
M4 x 25 mm (4 pezzi)

- Chiave Torx

- Strumento di instradamento dei cavi

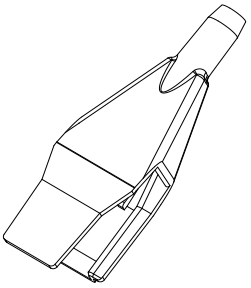

- Anello adattatore per G3/4

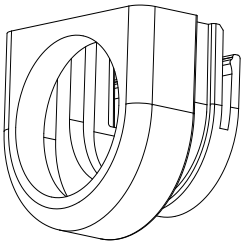

- Panno grigio

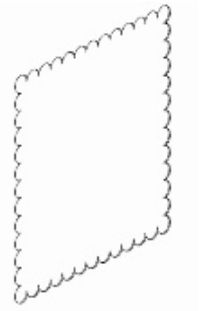

- Guida all'installazione

- Istruzioni per lo smaltimento delle apparecchiature

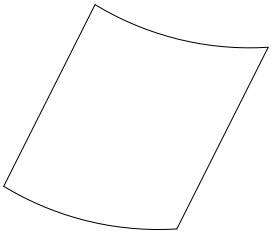

- Istruzioni per lo smaltimento delle batterie

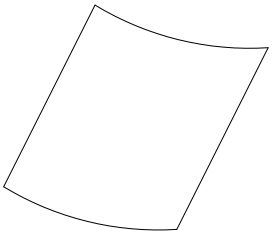

- Adattatore per cavo G3/4

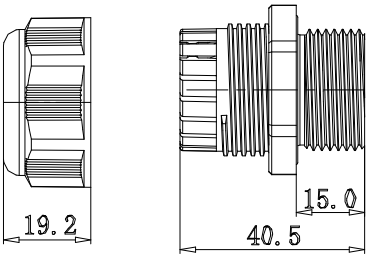

(mm)

Telecamera dome IP con obiettivo motorizzato (migliorata)

- Telecamera

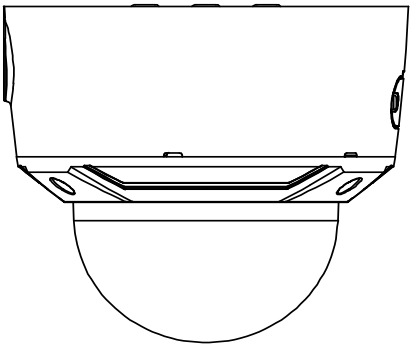

- Piastra di adattamento per il montaggio

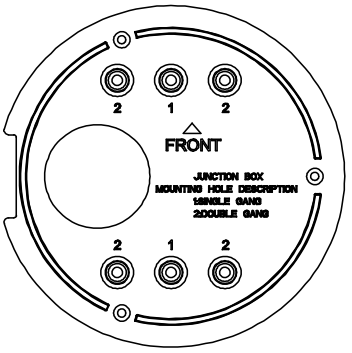

- Cavo video per test

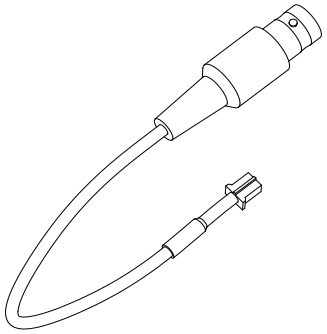

- Viti

Ancoraggio su muro a secco da 7,5 x 24,5 mm (4 pezzi)

Vite
M4 x 25 mm (4 pezzi)

- Chiave Torx

- Strumento di instradamento dei cavi

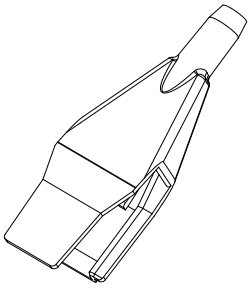

- Adattatore per cavo G3/4

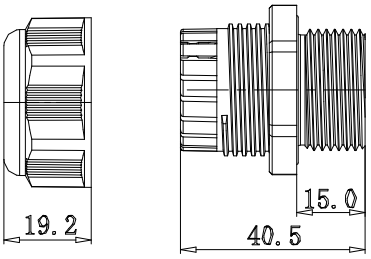

(mm)

- Panno grigio

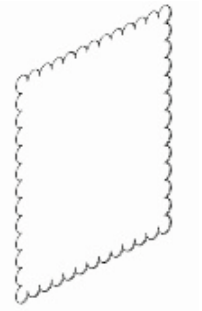

- Guida all'installazione

- Istruzioni per lo smaltimento delle apparecchiature

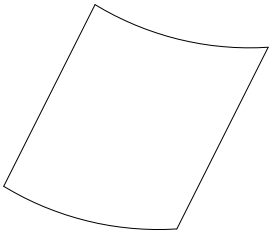

- Istruzioni per lo smaltimento delle batterie

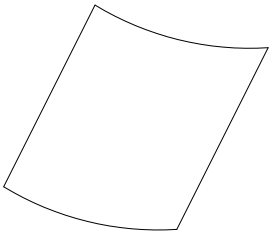

Telecamera wedge IP con obiettivo fisso

- Telecamera

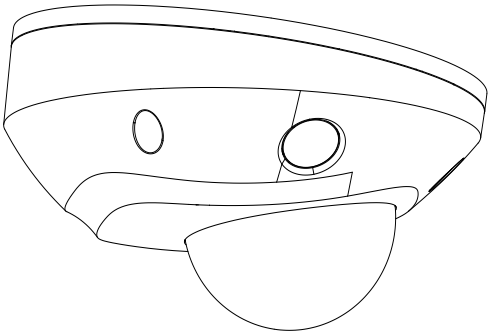

- Connettore da 12 V CC:
  due connettori terminali con indicatori positivo e negativo

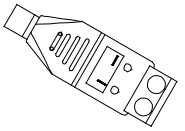

- Viti

Ancoraggio su muro a secco da 7,5 x 24,5 mm (3 pezzi)

Vite
M4 x 25 mm (3 pezzi)

- Viti: M4 × 8 (3 pezzi)
  Utilizzate per il montaggio del wedge sulla piastra di adattamento

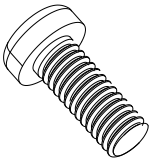

- Piastra di adattamento

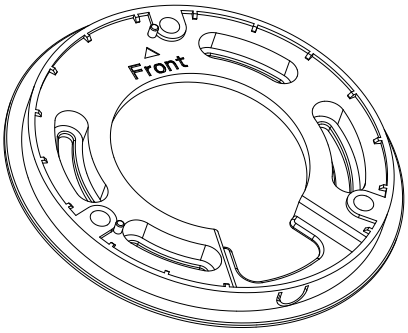

- Coperchio protettivo del connettore RJ45 resistente all'acqua: fornisce impermeabilità al connettore del cavo di rete

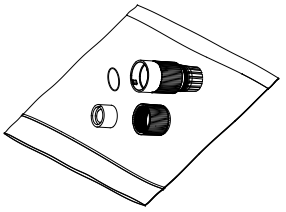

- Chiave Torx

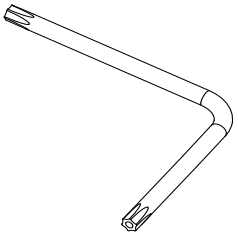

- Panno grigio

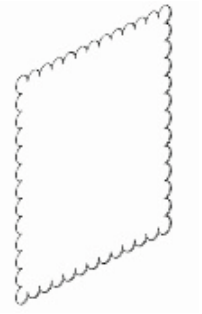

- Guida all'installazione

- Istruzioni per lo smaltimento delle apparecchiature

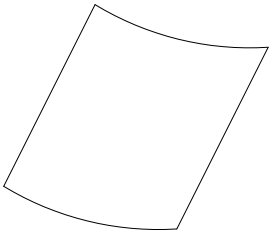

- Istruzioni per lo smaltimento delle batterie

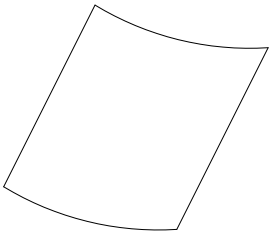

Attenzione: utilizzare alimentatori omologati UL a inserimento diretto, certificati per la Classe 2/CE oppure LPS (Limited Power Source), della potenza in uscita indicata sull'unità.

Attenzione: rischio di esplosione se si sostituisce la batteria con un'altra di tipo errato. Smaltire le batterie usate in base alle istruzioni.

Requisiti dei cavi

Per il corretto funzionamento, osservare i seguenti requisiti per cavi e alimentazione delle telecamere. Si consiglia un cablaggio di categoria 5 o superiore. Tutto il cablaggio di rete deve essere installato secondo i codici e le normative applicabili. Nella Tabella 1 sono elencati i requisiti dei cavi di collegamento alla telecamera.

Tabella 1: Requisiti di alimentazione consigliati

Telecamera bullet IP con obiettivo fisso:	12 V CC o PoE (802.3af)
Telecamera bullet IP con obiettivo motorizzato:	12 V CC o PoE+ (802.3at)
Telecamera a torretta IP con obiettivo fisso:	12 V CC o PoE (802.3af)
Telecamera a torretta IP con obiettivo motorizzato:	12 V CC o PoE (802.3af)
Telecamera dome IP con obiettivo fisso:	12 V CC o PoE (802.3af)
Telecamera dome IP con obiettivo motorizzato:	12 V CC o PoE (802.3af)
Telecamera wedge IP con obiettivo fisso:	12 V CC o PoE (802.3af)

Descrizione della telecamera

Figura 1: Telecamera bullet IP con obiettivo fisso

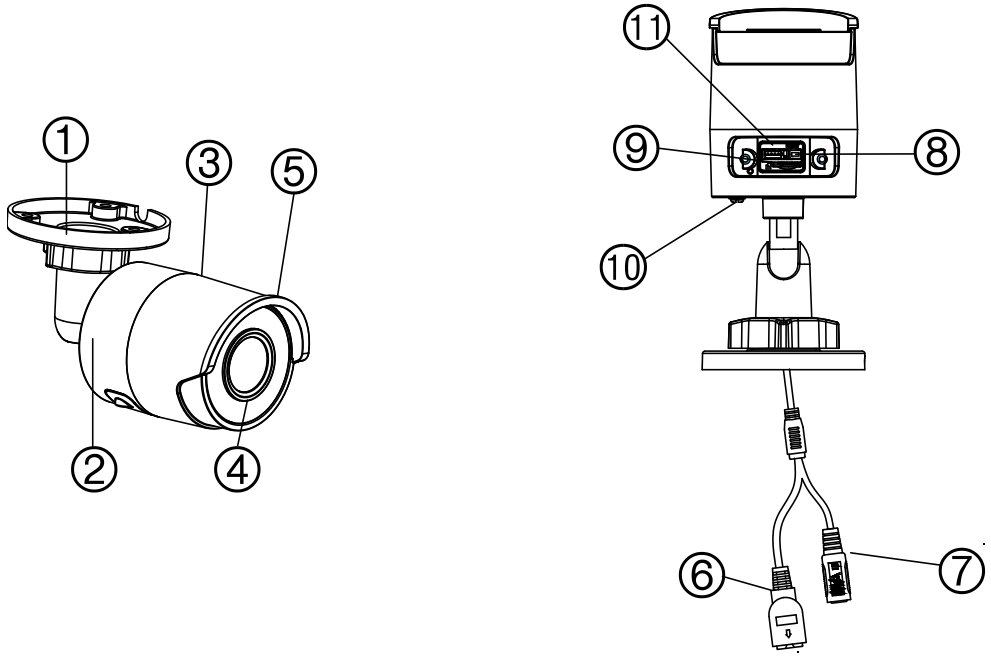

1. Staffa regolabile
2. Custodia posteriore
3. Custodia anteriore
4. Obiettivo
5. Parasole
6. Porta Ethernet RJ45 PoE
7. Alimentazione 12 V CC
8. Pulsante di reset
9. Slot Micro SD
10. Vite di messa a terra
11. Porta seriale (uso di fabbrica)

Nota: per ripristinare le impostazioni predefinite della telecamera, tenere premuto il pulsante di reset, quindi accendere la telecamera. Una volta avviata la telecamera, tenere premuto il pulsante di reset per ulteriori 20 secondi.

Figura 2: Telecamera bullet IP con obiettivo motorizzato

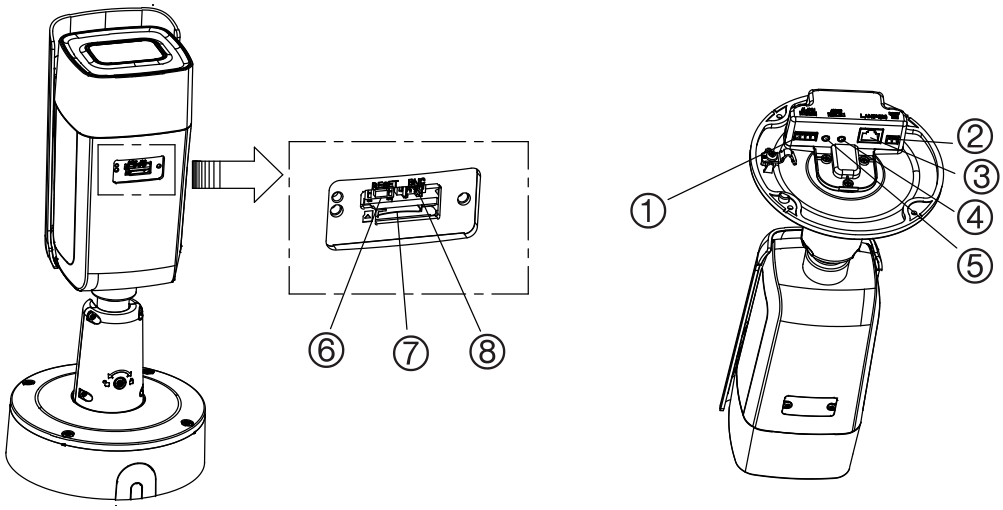

1. 1 ingresso /1 uscita allarme (fino a 12 V CC, 30 mA)
2. Alimentazione 12 V CC
3. Porta Ethernet RJ45 PoE
4. Ingresso audio 1 (ingresso linea/ ingresso microfono)
5. Uscita audio 1 (uscita linea)
6. Pulsante di reset
7. Slot Micro SD
8. Uscita analogica 960H

Nota: per ripristinare le impostazioni predefinite della telecamera, tenere premuto il pulsante di reset, quindi accendere la telecamera. Una volta avviata la telecamera, tenere premuto il pulsante di reset per ulteriori 20 secondi.

Figura 3: Telecamera a torretta IP con obiettivo fisso

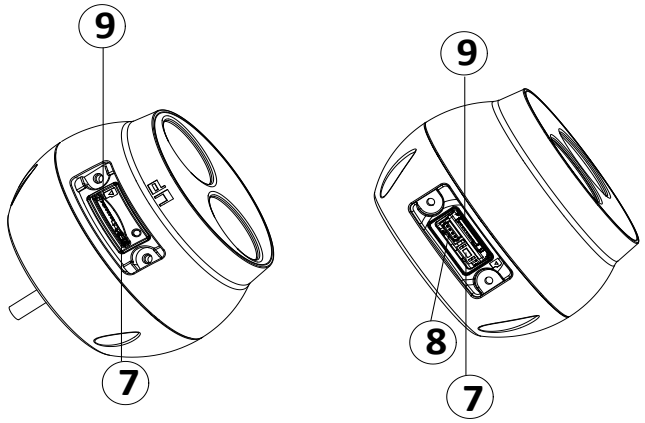

8MPx **2MPx / 4MPx**

1. Gruppo obiettivo
2. Anello di rivestimento
3. Custodia
4. Base
5. Alimentazione 12 V CC
6. Porta Ethernet RJ45 PoE
7. Pulsante di reset
8. Porta seriale (uso di fabbrica)
9. Slot Micro SD

Nota: per ripristinare le impostazioni predefinite della telecamera, tenere premuto il pulsante di reset, quindi accendere la telecamera. Una volta avviata la telecamera, tenere premuto il pulsante di reset per ulteriori 20 secondi.

Figura 4: Telecamera a torretta IP con obiettivo motorizzato

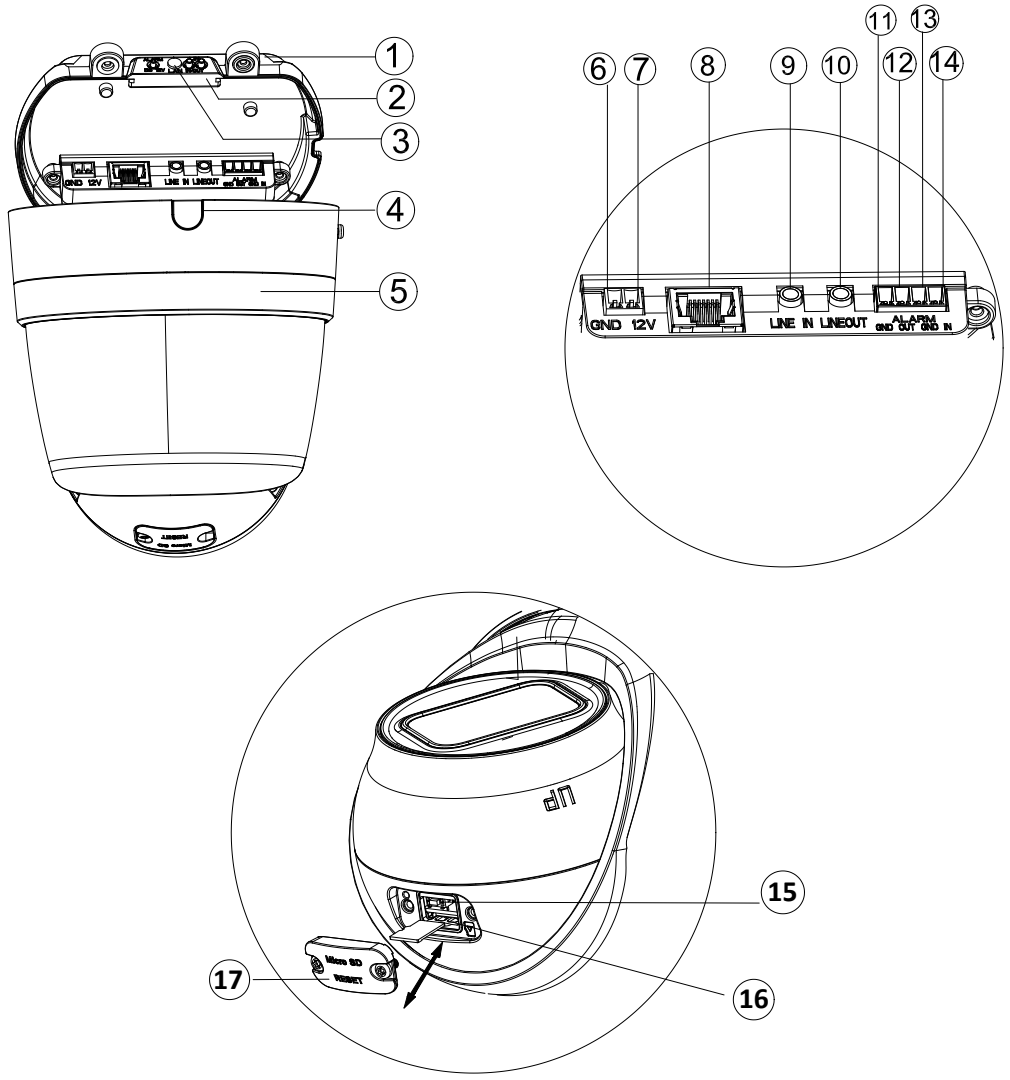

1. Custodia
2. Copertura protettiva in gomma nera
3. Inserti in gomma
4. Porta di accesso del cavo rimovibile
5. Anello di rivestimento
9. Ingresso audio 1 (ingresso linea/ingresso microfono)
10. Uscita audio 1 (uscita linea)
11. GND per uscita allarme

6. GND per alimentazione 12 V CC
7. Polo positivo per alimentazione 12 V CC
8. Porta Ethernet RJ45 PoE
12. Uscita allarme 1 (fino a 12 V CC, 30 mA)
13. GND per ingresso allarme
14. Ingresso allarme 1
15. Pulsante di reset
16. Slot Micro SD
17. Coperchio scheda SD

Nota: per ripristinare le impostazioni predefinite della telecamera, tenere premuto il pulsante di reset, quindi accendere la telecamera. Una volta avviata la telecamera, tenere premuto il pulsante di reset per ulteriori 20 secondi.

Figura 5: Telecamera dome IP con obiettivo fisso

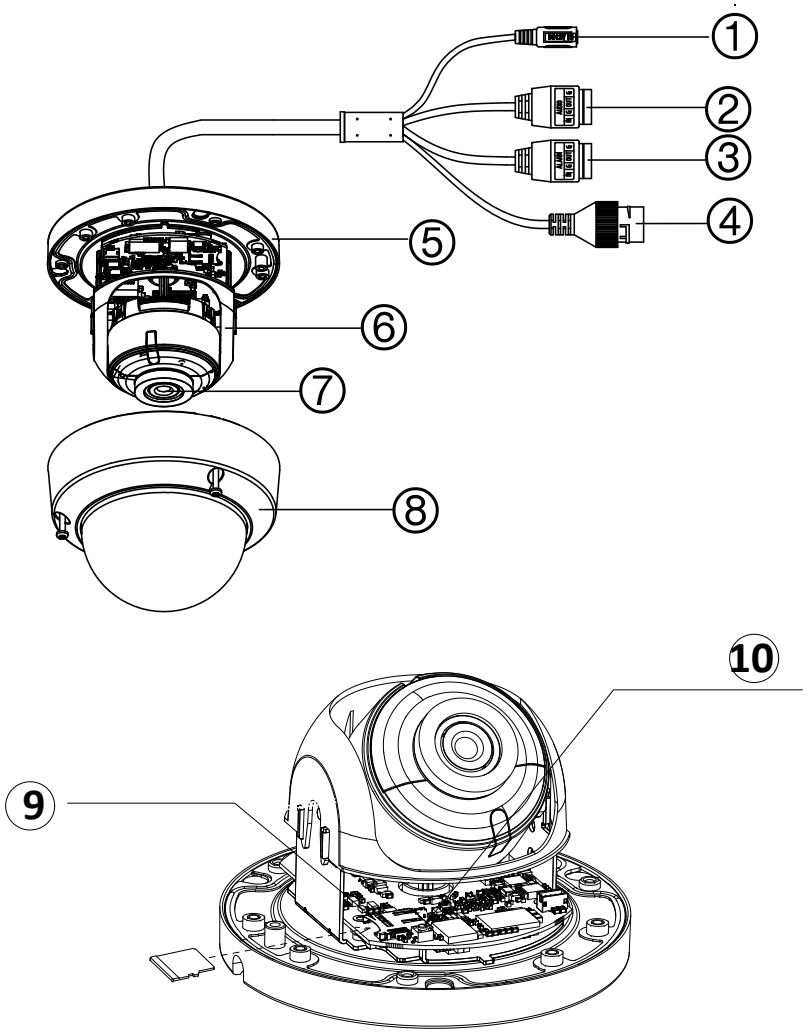

1. Alimentazione 12 V CC
2. Ingresso audio 1 (ingresso linea/ingresso microfono) / uscita 1 (uscita linea)
3. 1 ingresso/1 uscita allarme (fino a 12 V CC, 30 mA)
4. Porta Ethernet RJ45 PoE
5. Base
6. Rivestimento dome
7. Obiettivo
8. Coperchio della custodia
9. Slot per scheda SD
10. Pulsante di reset

Nota: per ripristinare le impostazioni predefinite della telecamera, tenere premuto il pulsante di reset, quindi accendere la telecamera. Una volta avviata la telecamera, tenere premuto il pulsante di reset per ulteriori 20 secondi.

Figura 6: Telecamera dome con obiettivo motorizzato IP e telecamera dome con obiettivo motorizzato IP migliorata

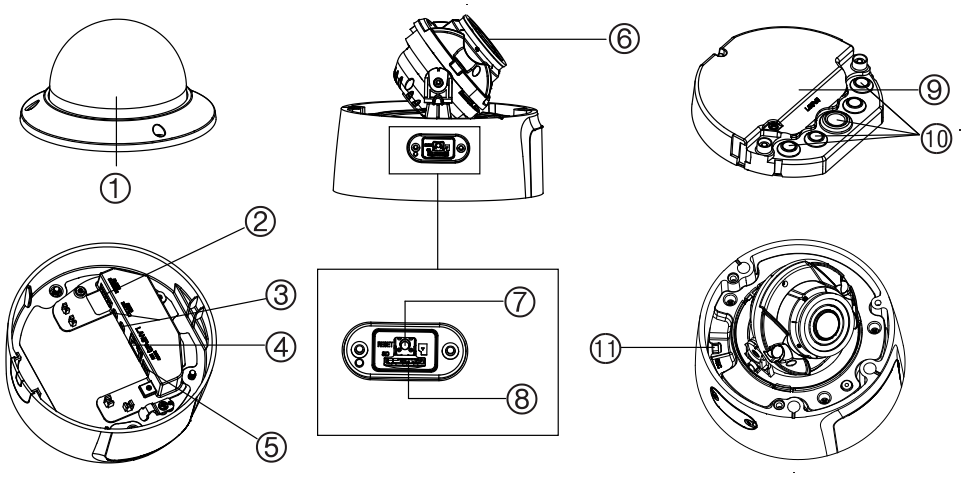

1. Coperchio della custodia
2. Ingresso audio 1 (ingresso linea/ingresso microfono)/uscita 1 (uscita linea)
3. 1 ingresso/1 uscita allarme (fino a 12 VCC, 30 mA)
4. Porta Ethernet RJ45 PoE
5. Alimentazione 12 V CC
6. Gruppo obiettivo
7. Pulsante di reset
8. Slot Micro SD
9. Alloggiamento posteriore
10. Guarnizione in gomma
11. Uscita 960H

Nota: per ripristinare le impostazioni predefinite della telecamera, tenere premuto il pulsante di reset, quindi accendere la telecamera. Una volta avviata la telecamera, tenere premuto il pulsante di reset per ulteriori 20 secondi.

Per un corretto adattamento, il pannello di accesso alla scheda SD e il pulsante di reset devono essere installati con la sezione più spessa del pannello verso la base della cupola.

Figura 7: Telecamera wedge IP con obiettivo fisso

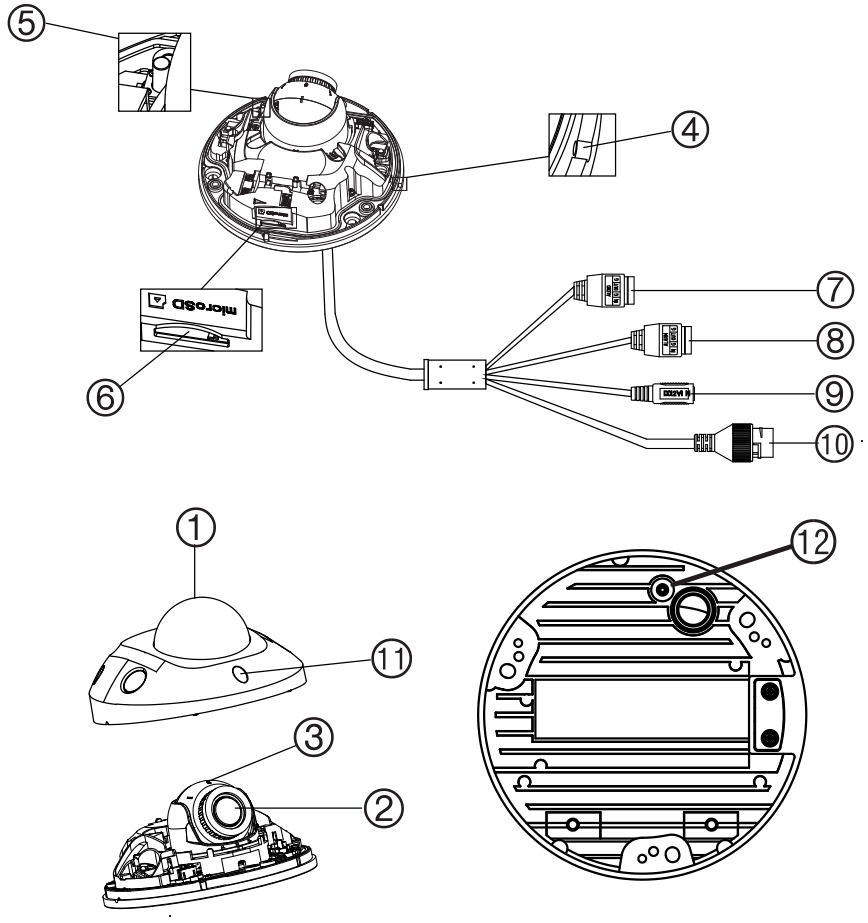

1. Coperchio della custodia
2. Gruppo obiettivo
3. Assemblaggio della telecamera
4. MIC (microfono)
5. Pulsante di reset
6. Slot Micro SD
8. Ingresso allarme 1/ 1 uscita
9. Alimentazione 12 V CC
10. Porta Ethernet RJ45 PoE
11. Illuminatori IR

7. Ingressi audio 2. Ingresso linea o MIC (microfono incorporato) / 1 uscita
12. Terra

Nota: per ripristinare le impostazioni predefinite della telecamera, tenere premuto il pulsante di reset, quindi accendere la telecamera. Una volta avviata la telecamera, tenere premuto il pulsante di reset per ulteriori 20 secondi.

Configurazione della telecamera

Nota: se la sorgente luminosa dell'ambiente in cui è installata la telecamera è soggetta a rapide e notevoli variazioni di intensità, la telecamera potrebbe non funzionare come previsto.

Per mettere rapidamente in funzione la telecamera:

1. Preparare la superficie di montaggio.
2. Montare la telecamera sulla superficie di montaggio utilizzando i dispositivi di fissaggio appropriati. Vedere "Per montare la telecamera dome con obiettivo motorizzato (migliorata) al soffitto:
1. Sollevare il corpo della telecamera per separarlo dall'alloggiamento posteriore e dalla piastra di adattamento per il montaggio.

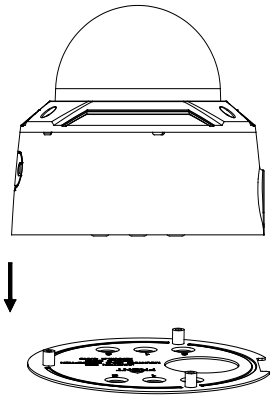

2. Separare l'alloggiamento posteriore dalla telecamera.

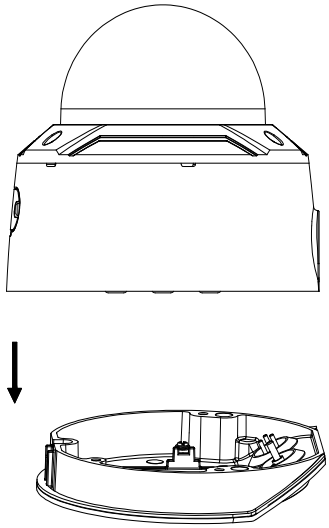

3. Svitare la calotta dal corpo della telecamera.

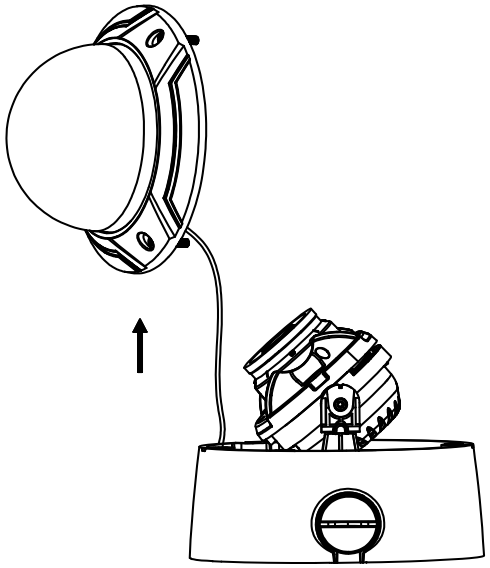

4. Contrassegnare i quattro fori per le viti nella posizione di montaggio desiderata utilizzando i fori contrassegnati con il numero "2" sulla piastra di adattamento per il montaggio.

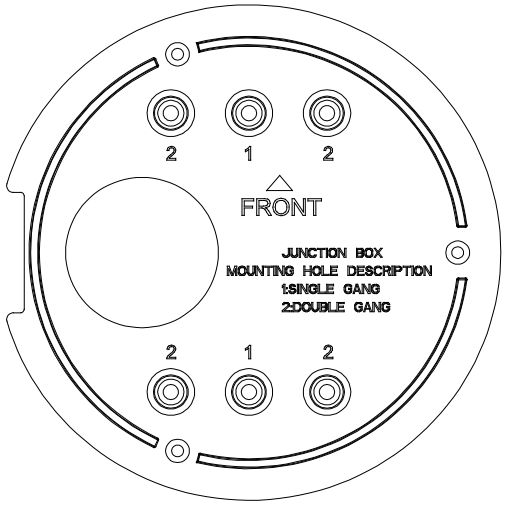

5. Fissare la piastra di adattamento per il montaggio al soffitto con le quattro viti fornite.

   Nota: utilizzare le viti di espansione per il soffitto in cemento e le viti autofilettanti per il soffitto in legno.

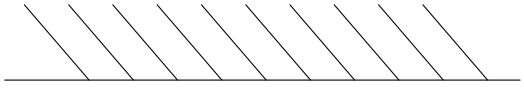

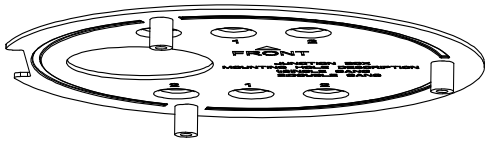

6. Far passare i cavi attraverso i tappi di chiusura nell'alloggiamento posteriore.

a) Forare i tappi di chiusura sull'alloggiamento posteriore.

b) Far passare i cavi attraverso i tappi di chiusura.

   Nota:

- Per l'interfaccia di rete RJ45, utilizzare lo strumento di instradamento dei cavi in dotazione.

- Per l'interfaccia audio, inserire prima il cavo audio attraverso la spina di tenuta e quindi collegare il connettore audio al cavo.

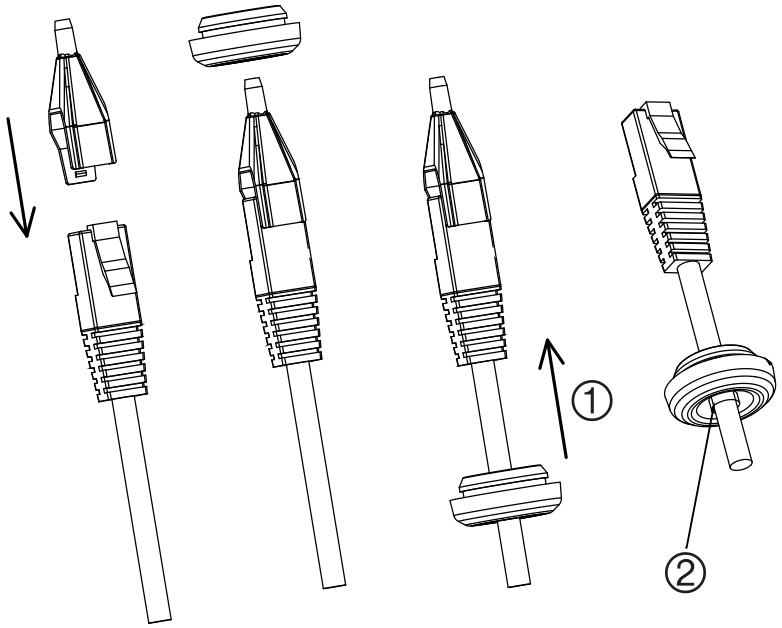

1. Far scorrere all'indietro il tappo di chiusura
2. Valgus

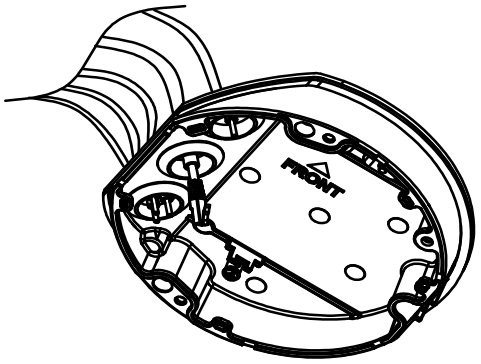

7. Allineare i contrassegni "FRONT" sull'alloggiamento posteriore e sulla piastra di adattamento per il montaggio. Fissare l'alloggiamento posteriore e la piastra di adattamento per il montaggio con tre viti.

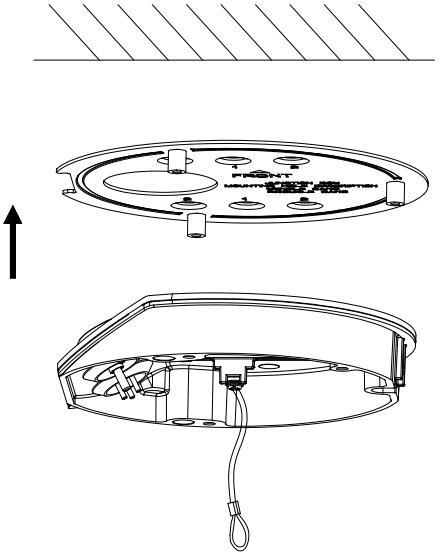

8. Appendere il corpo della telecamera al cavo di sicurezza.
9. Collegare i cavi alle spine corrispondenti sulla base della telecamera.

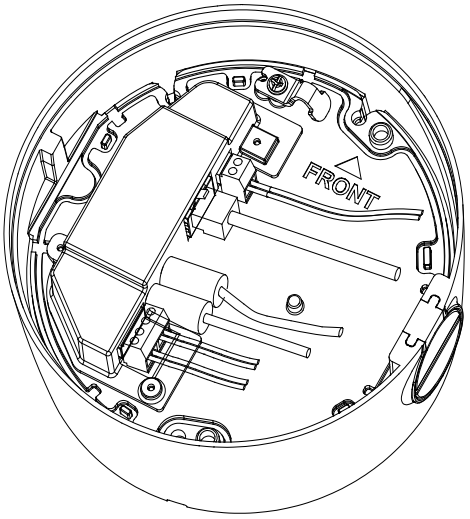

10. Fissare il corpo telecamera all'alloggiamento posteriore con tre viti.

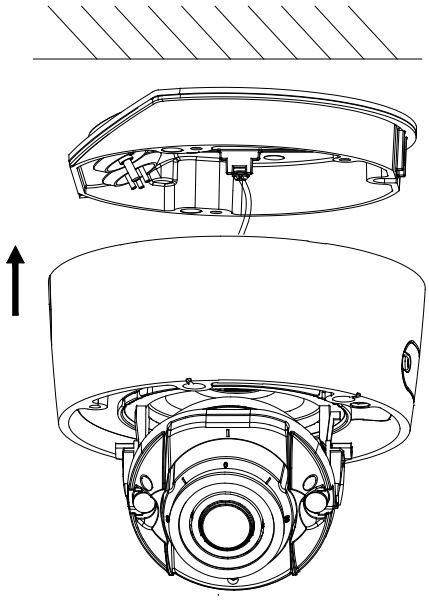

11. Allentare le viti per regolare l'inclinazione e regolare l'inclinazione del gruppo dell'obiettivo in un intervallo di 75 gradi. Serrare nuovamente le viti di blocco dell'inclinazione. Ruotare il rivestimento della telecamera dome per regolare la posizione della panoramica in un intervallo di 355 gradi. Ruotare il gruppo dell'obiettivo (da 0° a 355°) per ottenere l'angolo di sorveglianza desiderato.

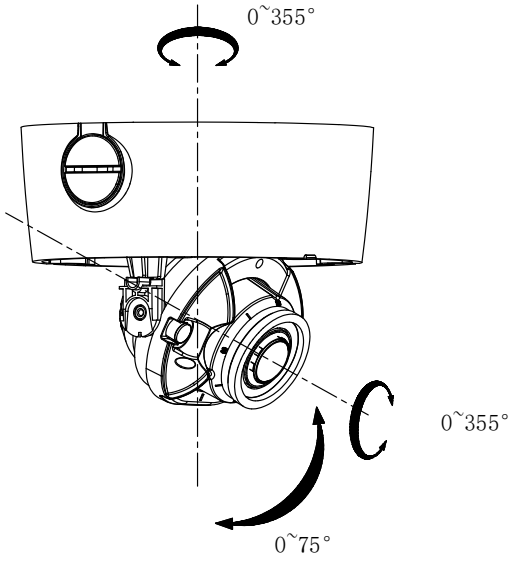

12. Riattaccare la calotta al corpo della telecamera e serrare la vite Torx.

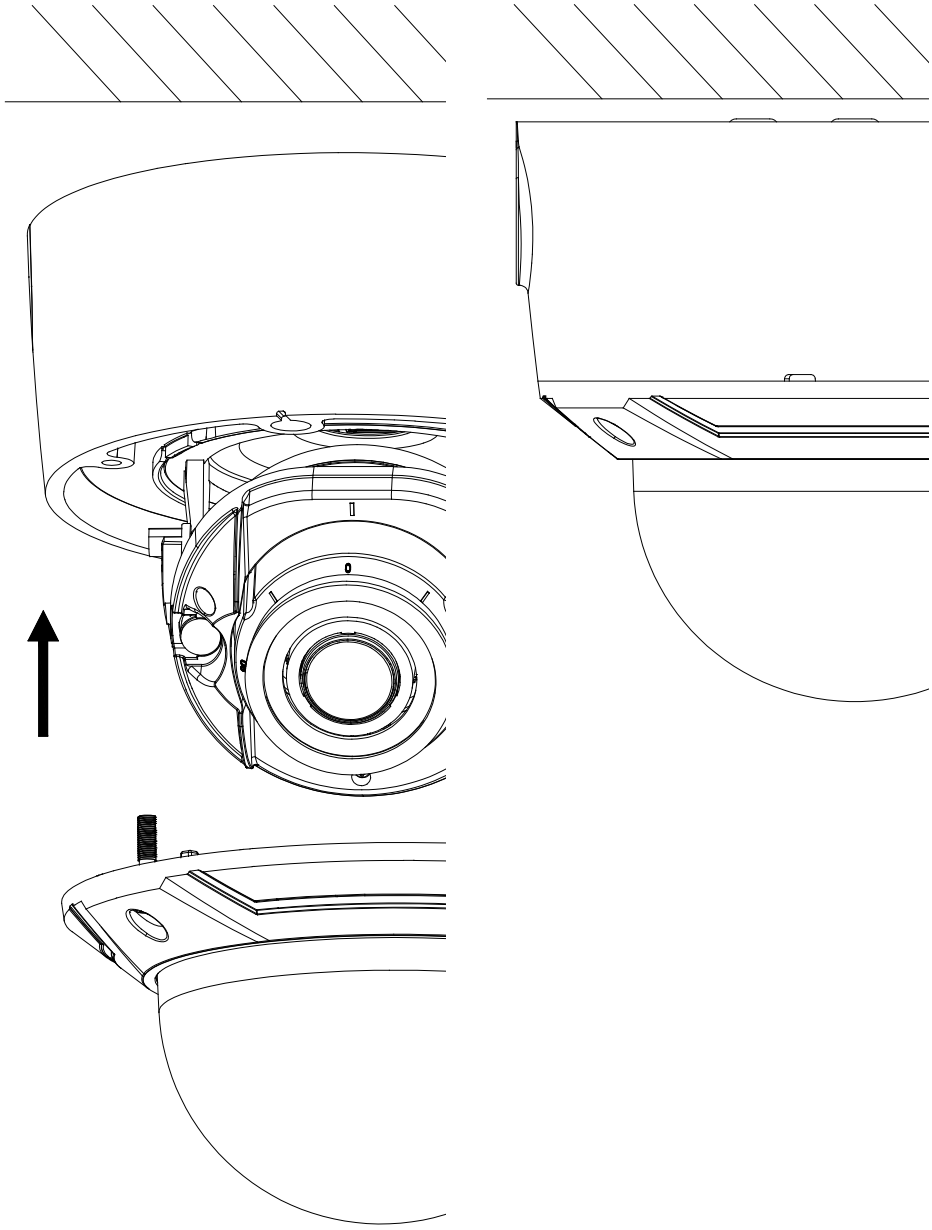

Montaggio della telecamera wedge" a pagina 69.

3. Configurare i parametri di streaming e rete della telecamera in modo da poterla controllare tramite rete.

Per ulteriori informazioni consultare il "Manuale di configurazione Telecamera IP Serie 6 TruVision".

4. Programmare la telecamera in base alla sua posizione. Per ulteriori informazioni consultare il "Manuale di configurazione Telecamera IP Serie 6 TruVision".

Illuminatori IR

Gli illuminatori IR integrati della telecamera forniscono video di elevata qualità in ambienti con scarsa illuminazione, anche quando non è disponibile un'altra fonte di illuminazione.

È possibile configurare l'illuminazione IR utilizzando un browser Web o un software client come TruVision Navigator. Se la funzione è abilitata, la luce IR viene attivata quando la telecamera passa alla modalità notte (in bianco e nero). Se è disabilitata, la luce IR è sempre disattivata.

L'intervallo IR visibile può variare in base a diversi fattori, ad esempio le condizioni meteorologiche, il livello del riflesso IR di oggetti nel fotogramma, la regolazione dell'obiettivo e le impostazioni della telecamera. Per la portata IR standard, consultare la scheda tecnica della telecamera.

Nota: evitare di installare la telecamera IR di fronte a un oggetto solido come un albero o una parete. Il riflesso causerebbe sovraesposizione e perdita di visibilità di dettagli nel campo di visualizzazione.

Accesso alla scheda SD

Inserire una scheda Micro SD con un massimo di 128 GB di spazio per utilizzare la telecamera come un dispositivo di registrazione aggiuntivo o come dispositivo di backup in caso di un errore di comunicazione con il videoregistratore di rete

(vedere la Figura 1 a pagina 30). La scheda non viene fornita con la telecamera.

È possibile accedere al video registrato e ai file di registro mediante il browser web o TruVision Navigator.

Montaggio della telecamera bullet

Montare la telecamera sul soffitto o sulla parete.

Per montare la telecamera bullet IP con obiettivo fisso:

1. Utilizzare la sagoma fornita per contrassegnare l'area di montaggio. Praticare i fori per le viti nel soffitto o nella parete. Se occorre instradare i cavi dalla base della telecamera, praticare un foro per i cavi nel soffitto o nella parete.
2. Fissare la base di montaggio al soffitto o alla parete con le tre viti fornite e l’ancoraggio su muro a secco.

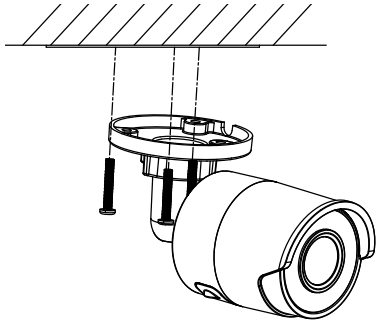

3. Allentare il dado grande alla base della staffa di montaggio per regolare l'angolo di visualizzazione della telecamera.

   Direzione della panoramica: regolabile da 0 a 360°

   Direzione dell’inclinazione: regolabile da 0 a 90°

   Rotazione della direzione: regolabile da 0 a 360°

4. Regolare l'obiettivo sull'angolo di sorveglianza desiderato. Serrare i dadi regolabili per completare l'installazione.

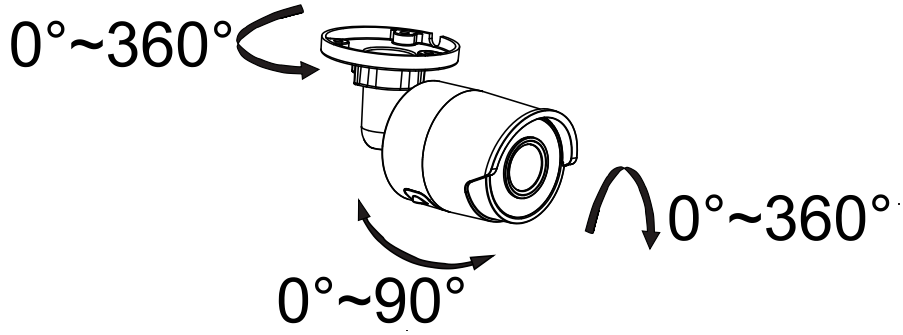

Per montare la telecamera bullet IP con obiettivo motorizzato:

1. Praticare i fori delle viti nella parete / soffitto in base ai fori 1 sulla piastra di adattamento per il montaggio.

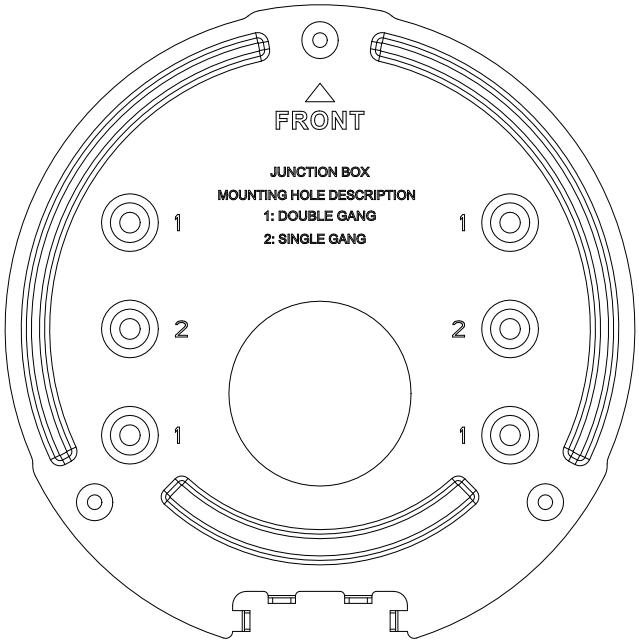

2. Fissare la piastra di adattamento per il montaggio alla parete/soffitto con le viti fornite.

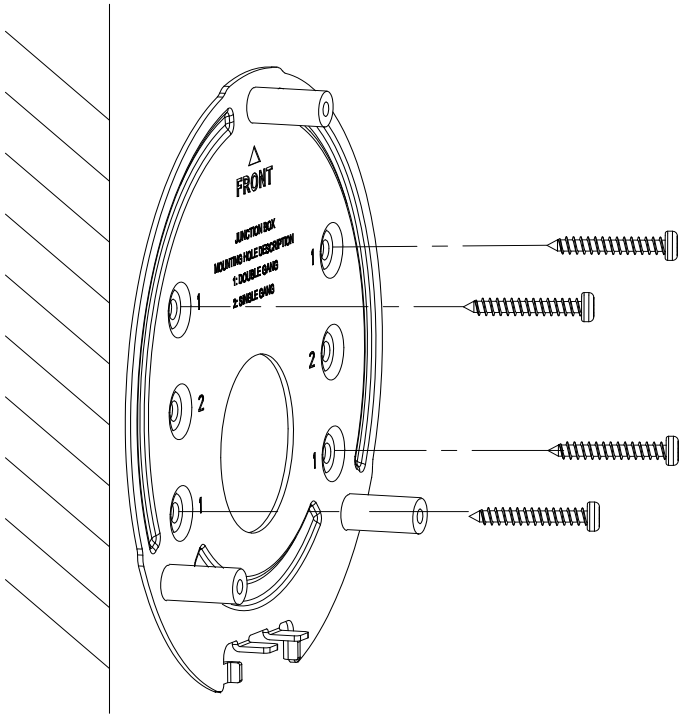

3. Allentare le viti per rimuovere l’alloggiamento posteriore.

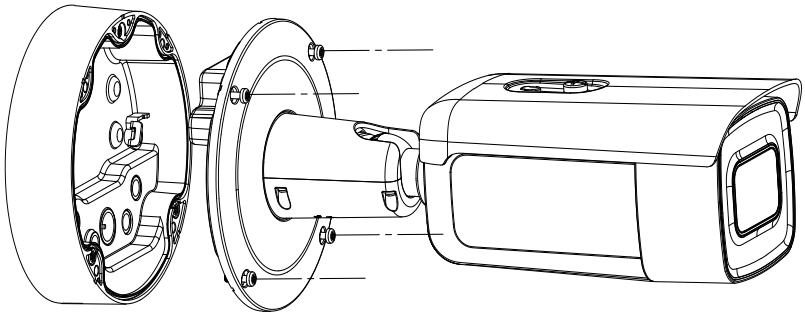

4. Far passare i cavi attraverso i tappi di chiusura nell’alloggiamento posteriore.

   a) Forare i tappi di chiusura sull’alloggiamento posteriore.

   b) Far passare i cavi attraverso i tappi di chiusura.

   Nota:

   - Per l'interfaccia di rete RJ45, utilizzare lo strumento di instradamento dei cavi in dotazione.

- Per l'interfaccia audio, inserire prima il cavo audio attraverso la spina di tenuta e quindi collegare il connettore audio al cavo.

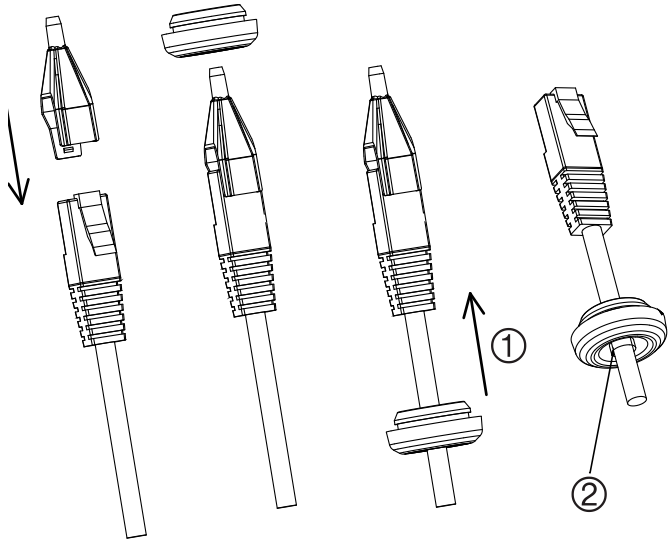

1. Trascinare indietro il tappo di chiusura
2. Valgus

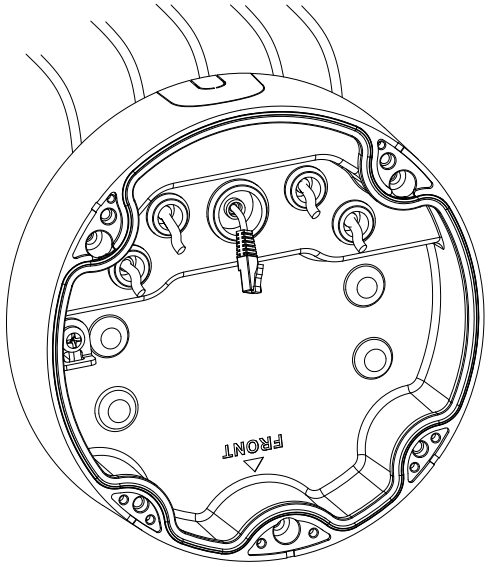

5. Fissare l'alloggiamento posteriore alla parete/soffitto con le viti.

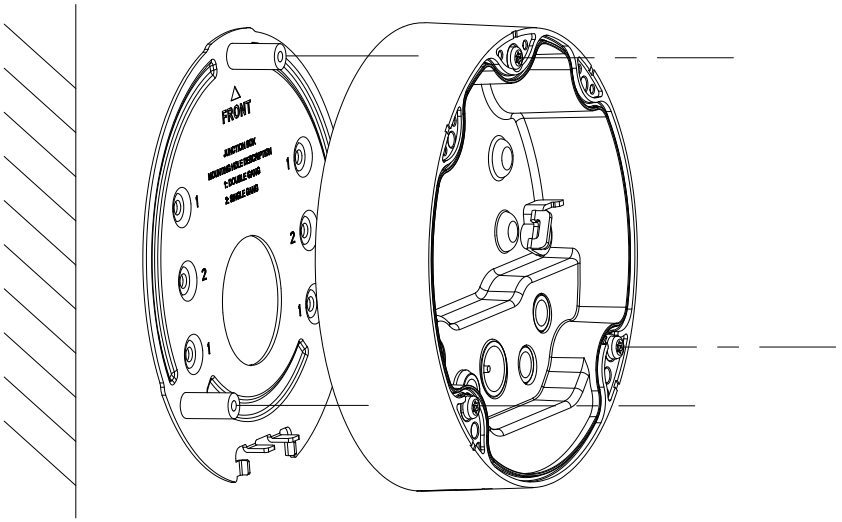

6. Agganciare la telecamera all’alloggiamento posteriore con il cavo di sicurezza e collegare i cavi alla telecamera.

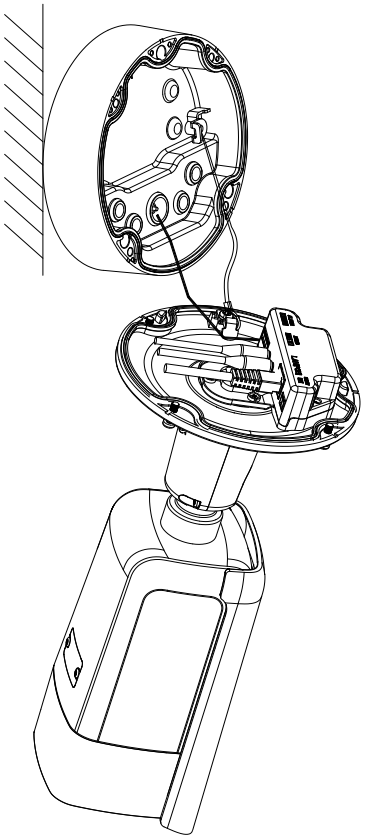

7. Fissare la telecamera all'alloggiamento posteriore con le viti.

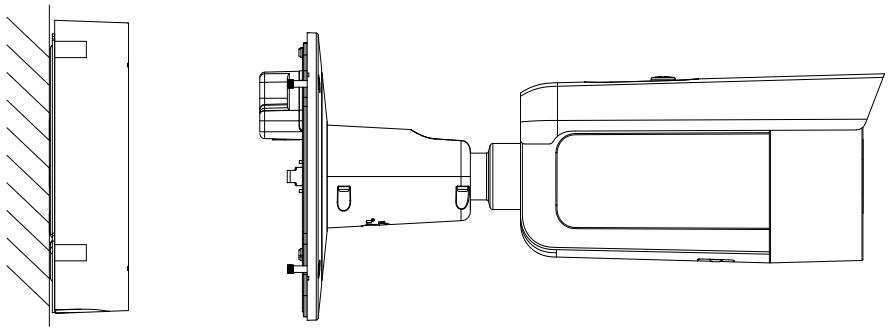

8. Regolare l'angolo di visualizzazione.

   La regolazione a 3 assi (brandeggio/zoom/rotazione) consente di regolare la rotazione e il posizionamento ottimali della telecamera. Attenersi ai passaggi seguenti per regolare l'angolo di visione.

   a) Allentare la vite di blocco utilizzando la chiave fornita.

   b) Regolare l'angolo di visione della telecamera. Il campo di regolazione della panoramica va da 0° a 360°, l'inclinazione va da 0° a 90° e la rotazione va da 0° a 360°.

   c) Serrare la vite di blocco.

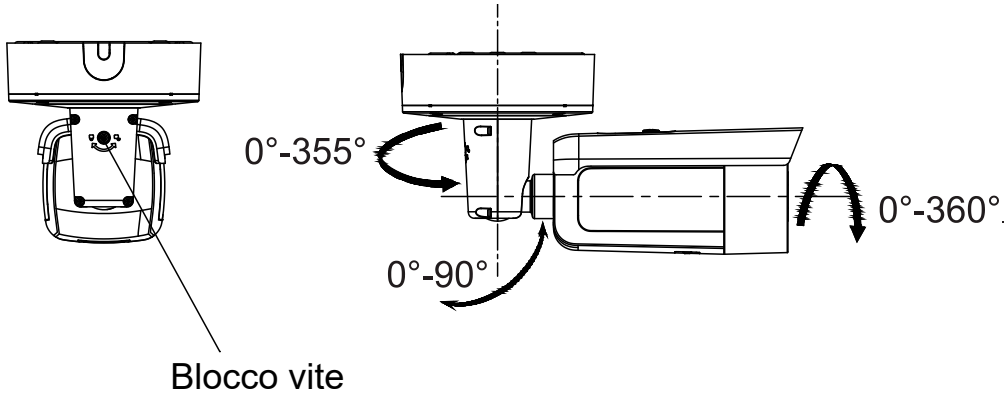

Montaggio della telecamera a torretta

Per montare la telecamera a torretta con obiettivo fisso su una superficie:

1. Posizionare la dima per fori (fornita) sulla superficie in cui deve essere montata la telecamera. Praticare i fori di montaggio sulla superficie utilizzando i fori con l'etichetta numero "1" sulla dima per fori.

   Per far passare i cavi attraverso la superficie di montaggio, praticare un accesso per i cavi nella superficie di montaggio facendo riferimento alla lettera "A" sulla dima per fori. Saltare questo passaggio se si desidera far passare i cavi sulla superficie.

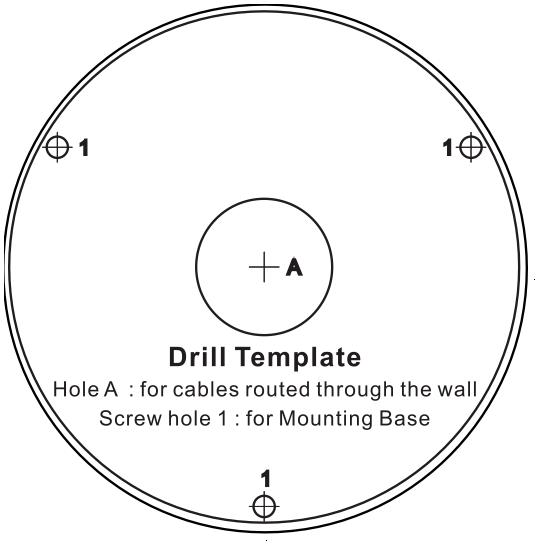

   È fornita una piastra di adattamento se si installa la telecamera a torretta su un accessorio di montaggio a parete o di altro tipo. Installare la piastra di adattamento sull'accessorio con tre viti PM4 x 8, fare riferimento a numero "2".

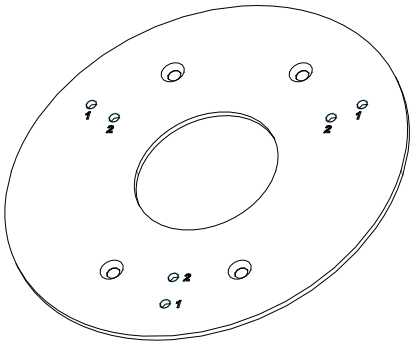

2. Ruotare l'anello di rivestimento in senso antiorario per rimuoverlo dalla telecamera.
3. Instradare i cavi direttamente fuori dalla base della telecamera.
4. Installare la telecamera sulla superficie di montaggio utilizzando i componenti forniti.
5. Collegare il cavo di alimentazione e i cavi di rete corrispondenti.
6. Regolare l'obiettivo.
   a) Allentare la vite di blocco utilizzando un cacciavite Torx.
   b) Ruotare il gruppo dell’obiettivo per regolare l'angolo della panoramica. Ruotare il gruppo dell’obiettivo per regolare l'angolo della panoramica.
   c) Serrare la vite Torx per fissare l'obiettivo con l'angolo di sorveglianza desiderato.

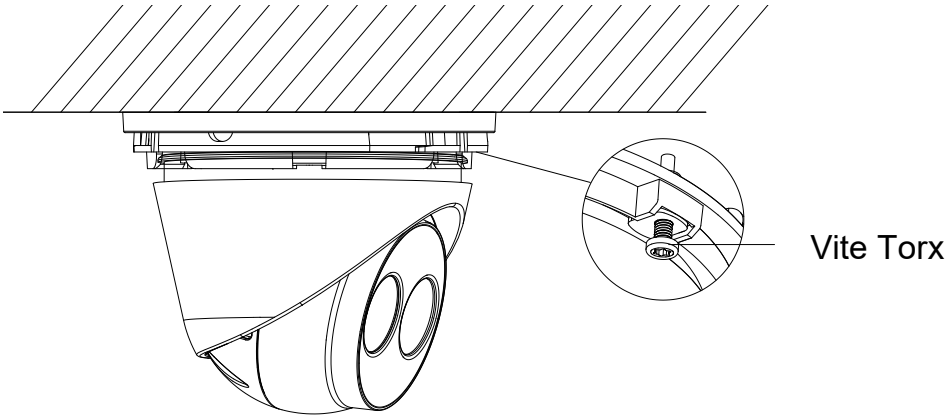

7. Fissare l'anello di rivestimento alla telecamera e ruotarlo in senso orario per fissarlo.

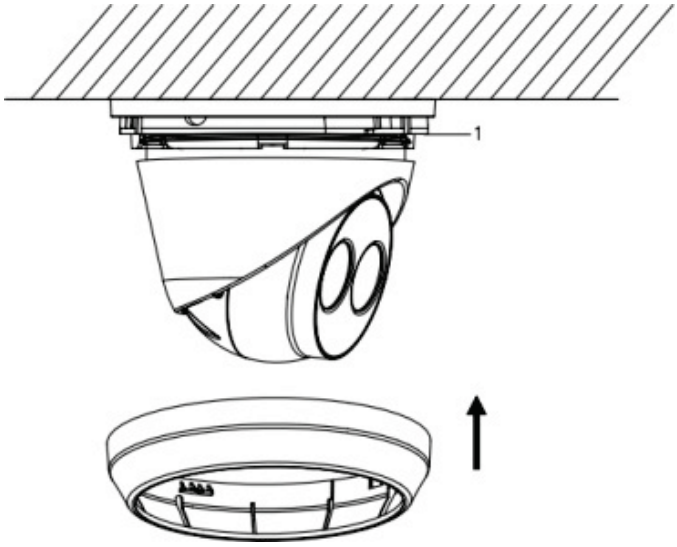

Montaggio della telecamera a torretta con obiettivo motorizzato al soffitto o alla parete:

1. Usando la piastra di adattamento della torretta, segnare i fori di montaggio per la piastra. Usare i quattro fori contrassegnati con il numero 1.

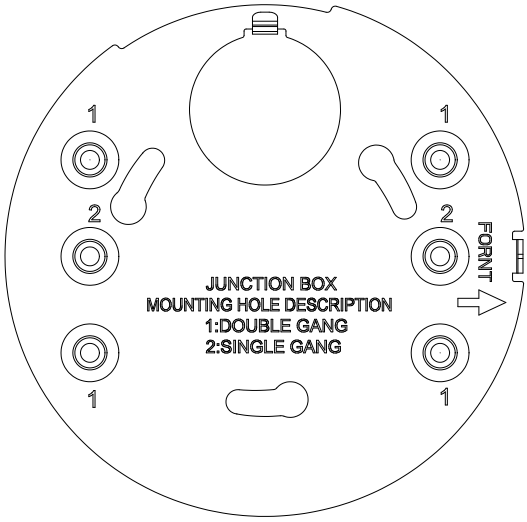

2. Fissare l’adattatore di montaggio alla superficie di montaggio utilizzando le viti in dotazione.

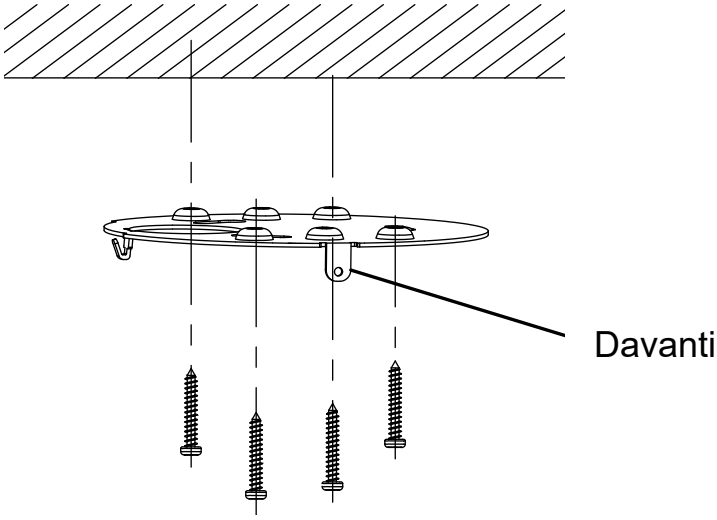

3. Agganciare la telecamera all'adattatore con il cavo di sicurezza.

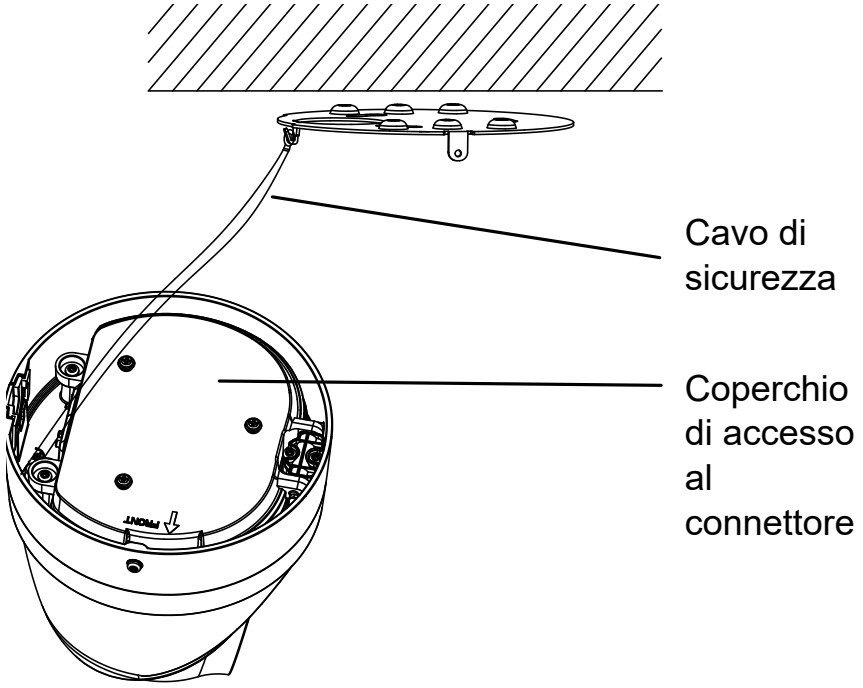

4. Per accedere ai connettori, allentare le due viti usando la chiave Torx e sollevare il coperchio di accesso. Per mantenere la classificazione IP67 è necessario l'inserto in gomma nera sul bordo del coperchio di accesso. Rimuovere solo le spine che coprono le porte di accesso necessarie per fornire l'accesso ai cavi che verranno collegati alla telecamera.

   Un inserto in gomma di ricambio è incluso con la telecamera qualora fosse necessario un foro di accesso al cavo più grande.

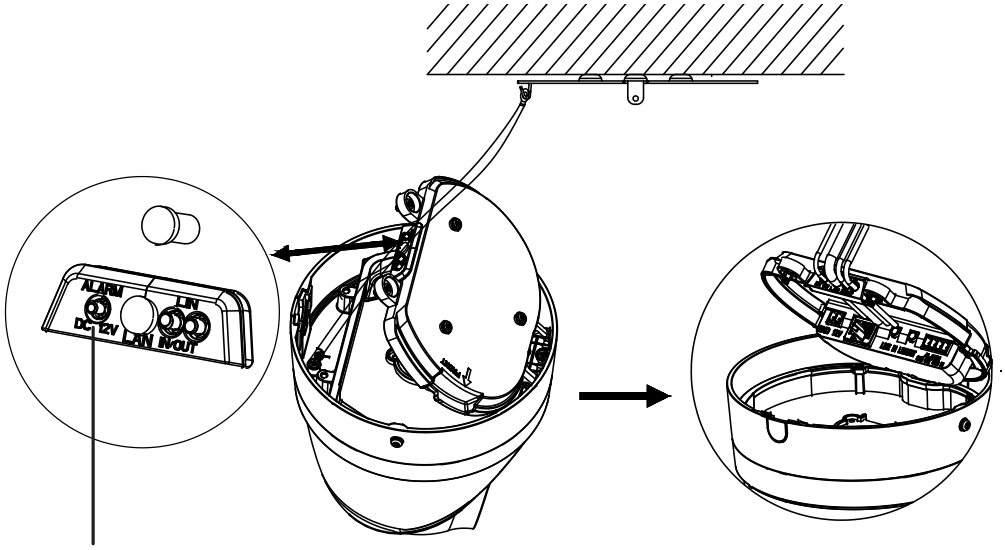

Inserto in gomma nero

Nota:

quando si instradano i cavi, rimuovere l'intera guarnizione in gomma, quindi rimuovere il montante di tenuta e inserire il filo. Altrimenti, mantenere intatto il tappo di chiusura.

5. Una volta effettuati tutti i collegamenti dei cavi, abbassare il coperchio di accesso e serrare le viti Torx. Allineare la torretta con la piastra di montaggio, c'è una freccia e la parola FRONT riferita alla base della torretta e alla piastra di montaggio. Allineare le tre viti Phillips che si trovano sul coperchio di accesso con le tre fessure nella piastra di adattamento. Ruota la torretta in senso orario fino a che la torretta girerà. Stringere la vite Torx alla base del PTZ per bloccarla in posizione.

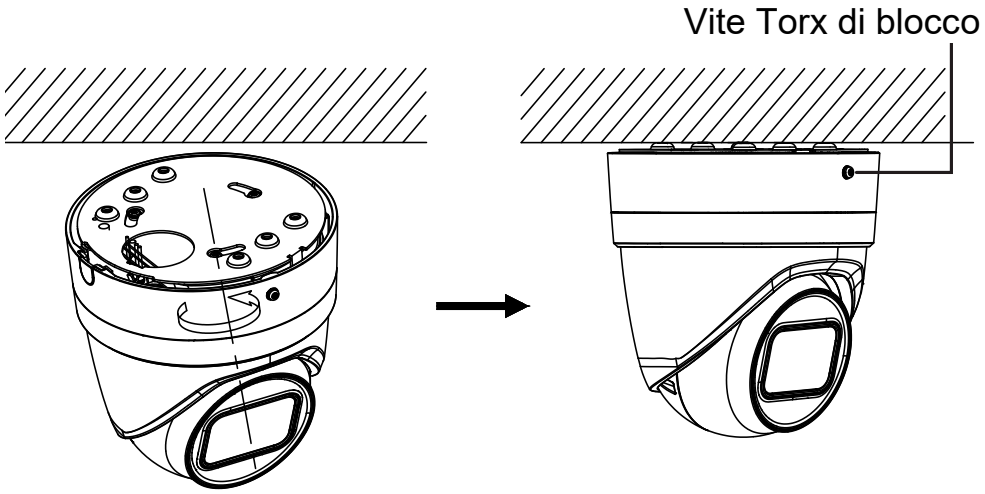

6. Regolare la posizione dell’obiettivo.

   a) Per regolare la posizione dell'obiettivo, rimuovere l'anello di rivestimento decorativo ruotandolo verso la posizione sbloccata (vedere il riferimento sull'anello di rivestimento). Allentare la vite Torx di regolazione dell'obiettivo che è ora visibile.

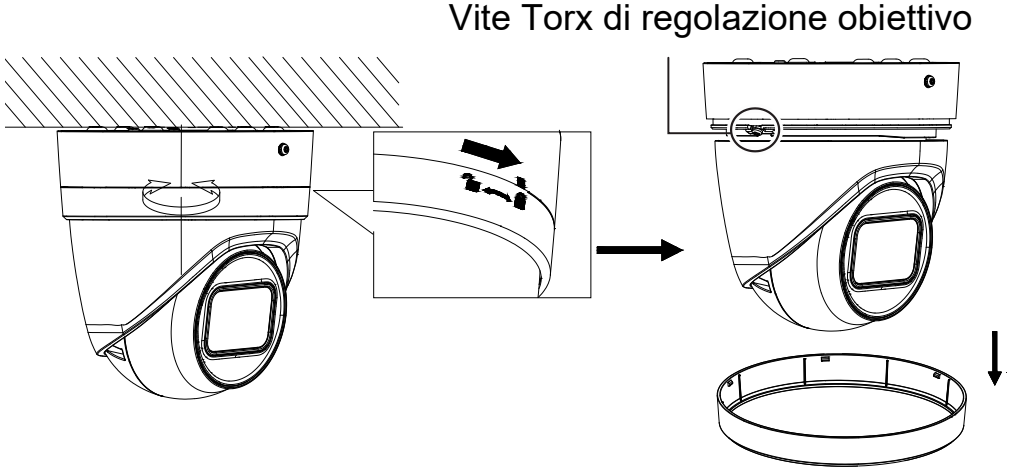

   b) Ruotare il gruppo dell’obiettivo per regolare l'angolo della panoramica e dell’inclinazione.

   c) Serrare la vite di regolazione obiettivo per fissare l'obiettivo con l'angolo di sorveglianza desiderato.

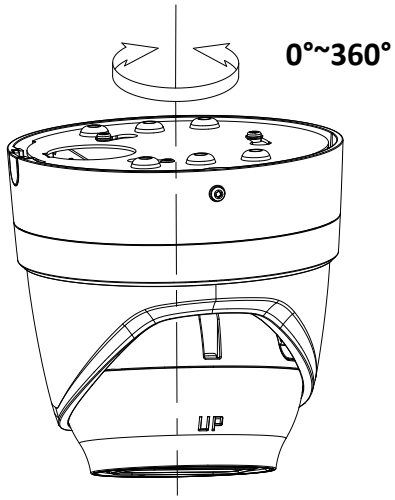

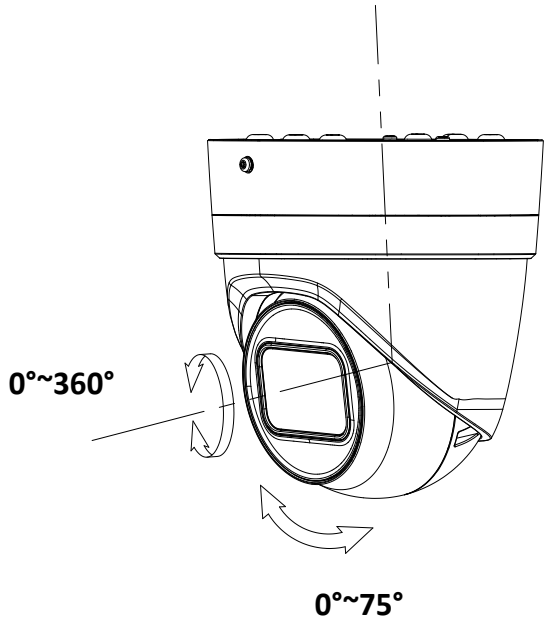

7. Reinstallare l'anello di rivestimento alla telecamera e ruotarlo in senso orario per fissarlo.

Montaggio della telecamera a torretta con obiettivo motorizzato alla parete:

Fare riferimento alla guida all’installazione fornita con il kit di montaggio TVD-CB6 per le istruzioni sul montaggio a parete della telecamera a torretta con obiettivo motorizzato.

Montaggio della telecamera dome

Montaggio della telecamera dome con obiettivo fisso al soffitto o alla parete utilizzando il supporto di montaggio a parete:

1. Posizionare la dima per fori (fornita) sulla superficie in cui deve essere montata la telecamera. Praticare i fori di montaggio sulla superficie utilizzando i fori con l'etichetta numero "1" sulla dima per fori.

Per far passare i cavi attraverso la superficie di montaggio, praticare un accesso per i cavi nella superficie di montaggio facendo riferimento alla lettera "A" sulla dima per fori. Saltare questo passaggio se si desidera far passare i cavi sulla superficie.

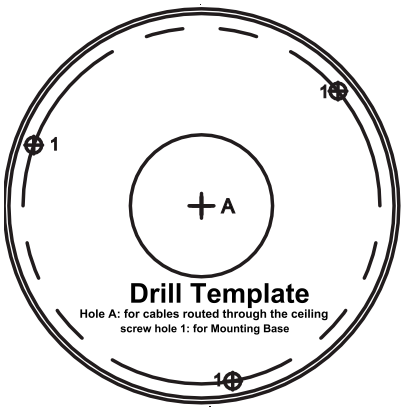

2. Con la chiave Torx in dotazione, rimuovere il gruppo del dome.

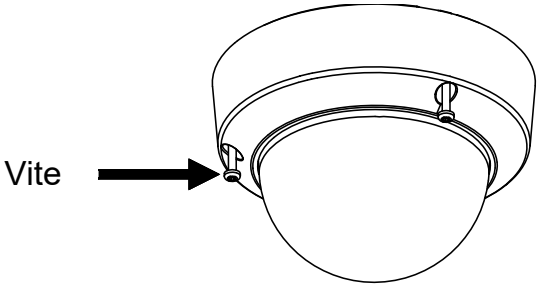

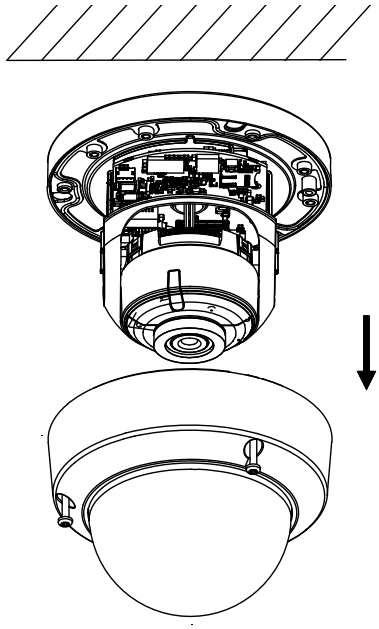

3. Installare la telecamera dome sulla superficie di montaggio utilizzando i componenti forniti.

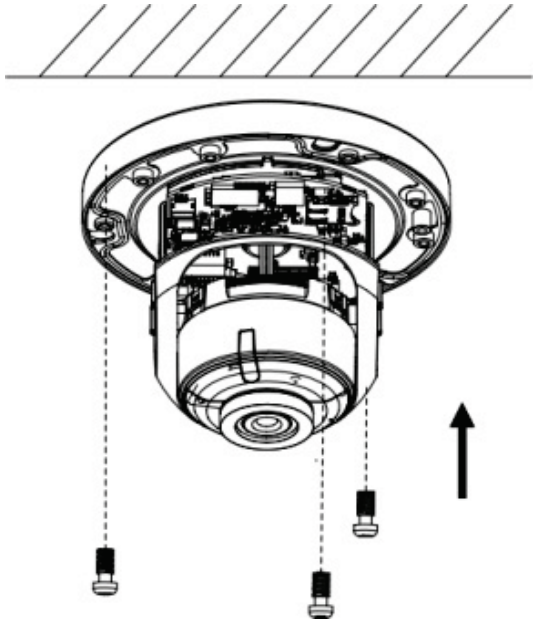

4. Allentare le viti per regolare l’inclinazione (vedere immagine sottostante) e regolare l’inclinazione del gruppo dell’obiettivo in un intervallo di 75 gradi. Serrare nuovamente le viti di blocco dell’inclinazione.

Ruotare il rivestimento della telecamera dome per regolare la posizione della panoramica in un intervallo di 355 gradi Ruotare il gruppo dell’obiettivo (da 0° a 355°) per ottenere l'angolo di sorveglianza desiderato.

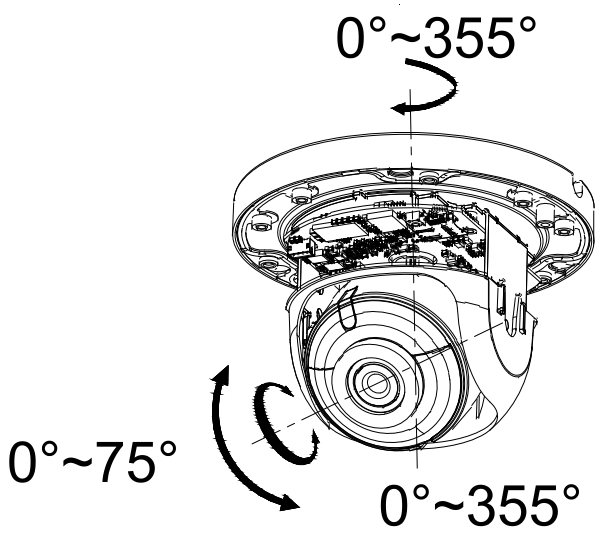

5. (Opzionale) Se si utilizza una scheda micro SD (non inclusa):

   per rimuovere la scheda SD, premere in avanti la scheda stessa. La scheda micro SD fuoriesce.

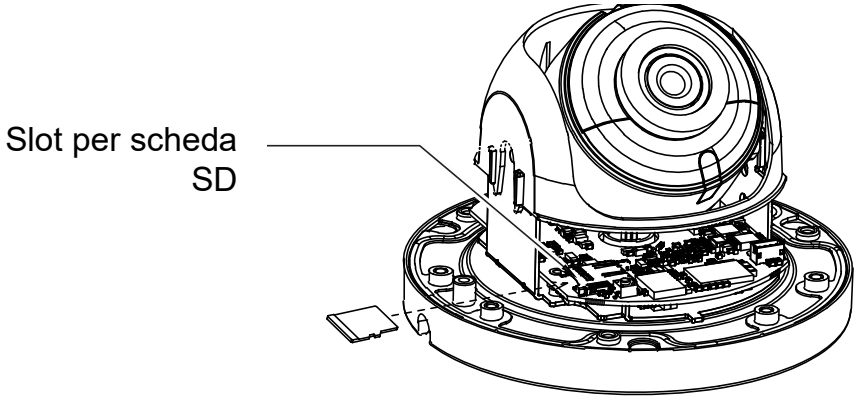

6. Installare nuovamente la custodia della telecamera dome e serrare le viti Torx.

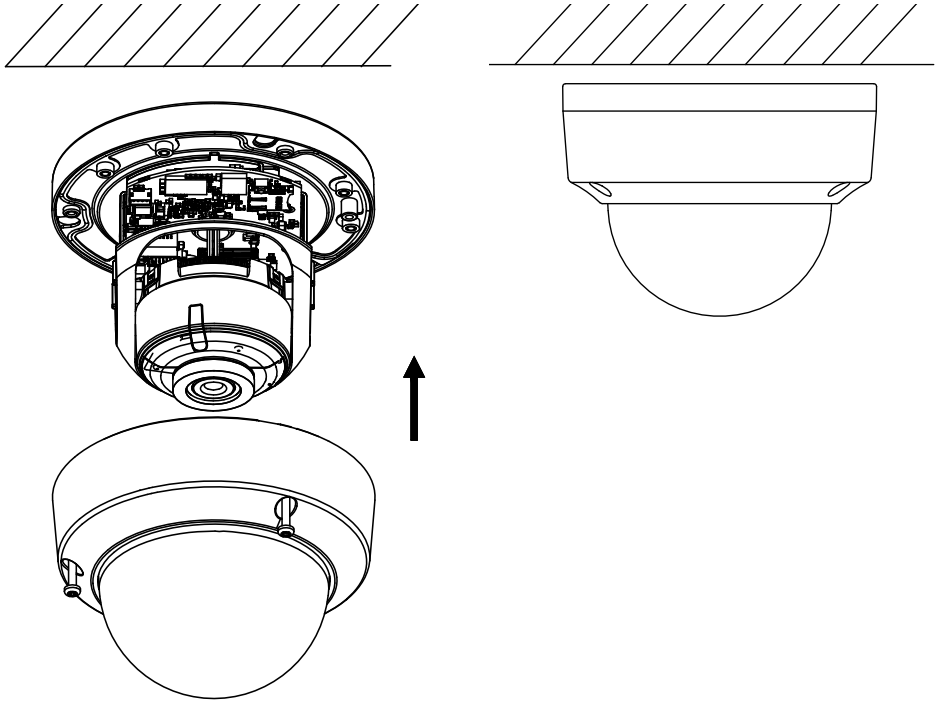

Per montare la telecamera dome con obiettivo motorizzato su un soffitto:

1. Sollevare il corpo della telecamera per separarlo dall’alloggiamento posteriore e dalla piastra di adattamento per il montaggio.

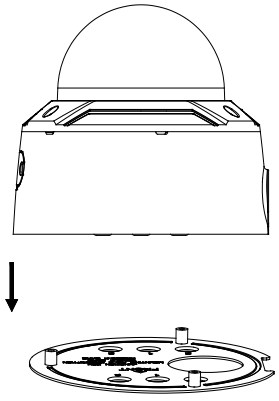

2. Separare l'alloggiamento posteriore dalla telecamera.

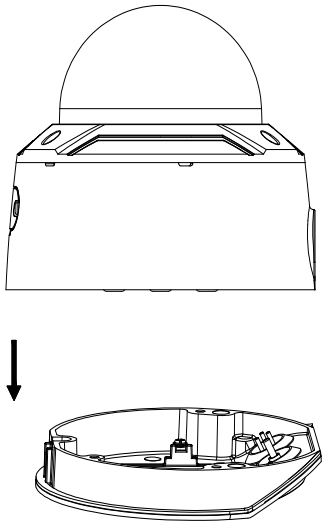

3. Svitare la calotta dal corpo della telecamera.

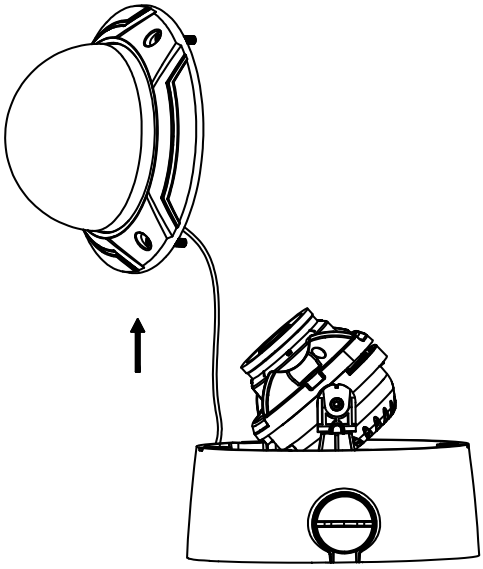

4. Contrassegnare i quattro fori per le viti nella posizione di montaggio desiderata utilizzando i fori contrassegnati con il numero "2" sulla piastra di adattamento per il montaggio.

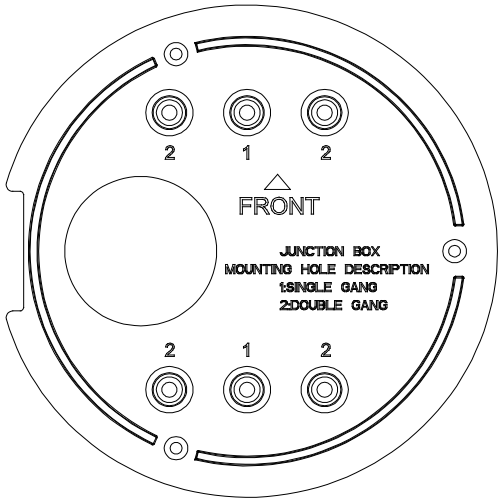

5. Fissare la piastra di adattamento per il montaggio al soffitto con le quattro viti fornite.

   Nota: utilizzare le viti di espansione per il soffitto in cemento e le viti autofilettanti per il soffitto in legno.

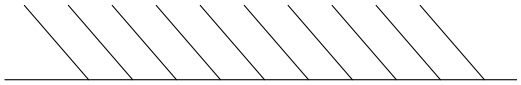

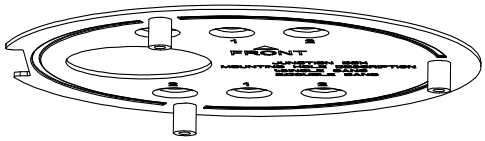

6. Far passare i cavi attraverso i tappi di chiusura nell'alloggiamento posteriore.

a) Forare i tappi di chiusura sull'alloggiamento posteriore.

b) Far passare i cavi attraverso i tappi di chiusura.

   Nota:

- Per l'interfaccia di rete RJ45, utilizzare lo strumento di instradamento dei cavi in dotazione.

- Per l'interfaccia audio, inserire prima il cavo audio attraverso la spina di tenuta e quindi collegare il connettore audio al cavo.

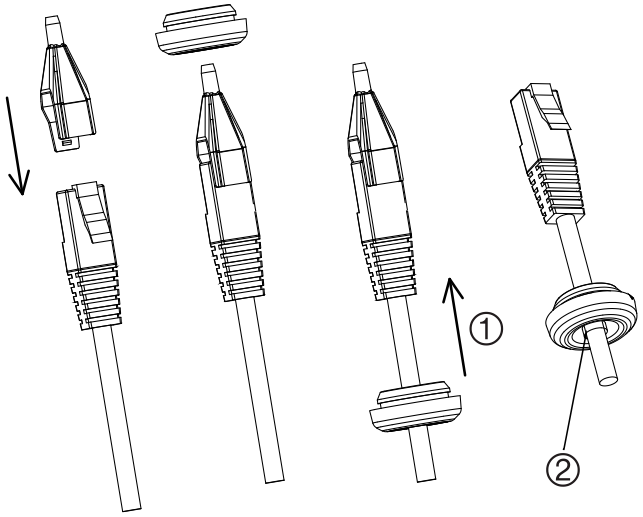

1. Far scorrere all'indietro il tappo di chiusura
2. Valgus

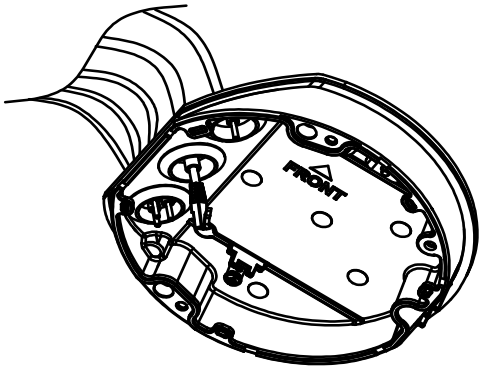

7. Allineare i contrassegni "FRONT" sull'alloggiamento posteriore e sulla piastra di adattamento per il montaggio. Fissare l'alloggiamento posteriore e la piastra di adattamento per il montaggio con tre viti.

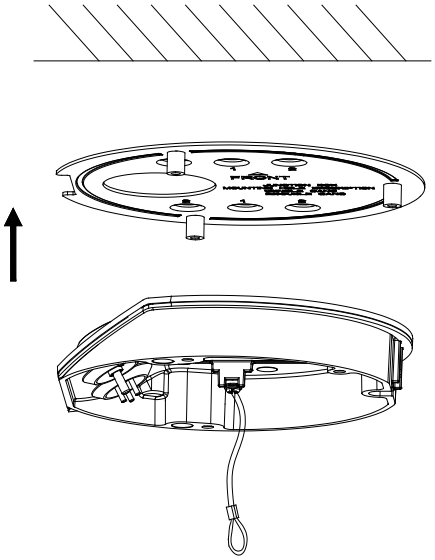

8. Appendere il corpo della telecamera al cavo di sicurezza.
9. Collegare i cavi alle spine corrispondenti sulla base della telecamera.

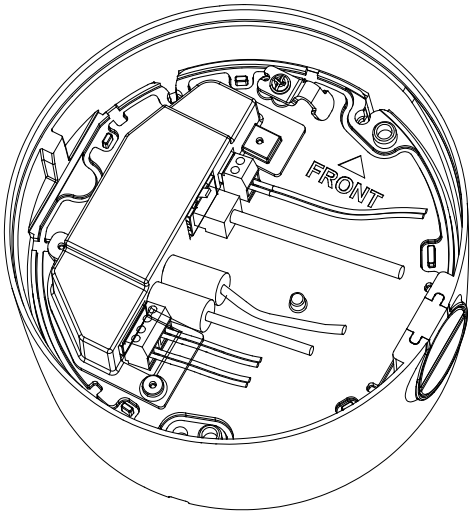

10. Fissare il corpo telecamera all'alloggiamento posteriore con tre viti.

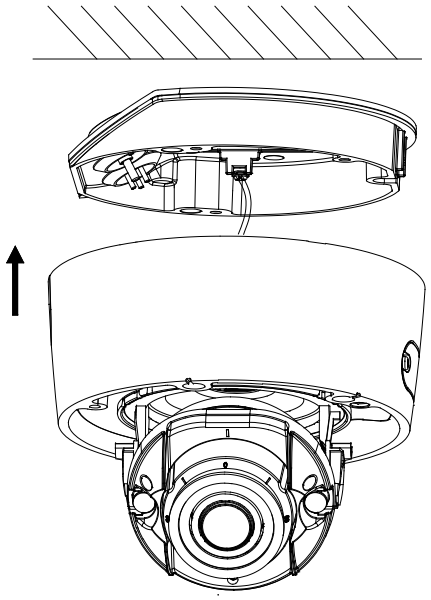

11. Allentare le viti per regolare l'inclinazione e regolare l'inclinazione del gruppo dell'obiettivo in un intervallo di 75 gradi. Serrare nuovamente le viti di blocco dell'inclinazione. Ruotare il rivestimento della telecamera dome per regolare la posizione della panoramica in un intervallo di 355 gradi. Ruotare il gruppo dell'obiettivo (da 0° a 355°) per ottenere l'angolo di sorveglianza desiderato.

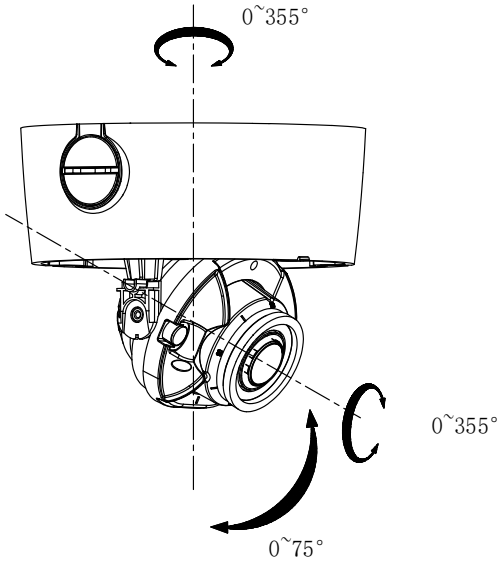

12. Ricollegare la calotta al corpo della telecamera e allineare la freccia sull'anello di rivestimento con la freccia sul corpo della cupola (presente solo sui modelli Rev. A) per garantire che il gruppo della calotta sia fissato saldamente al corpo della telecamera. Stringere il gruppo calotta con la vite Torx.

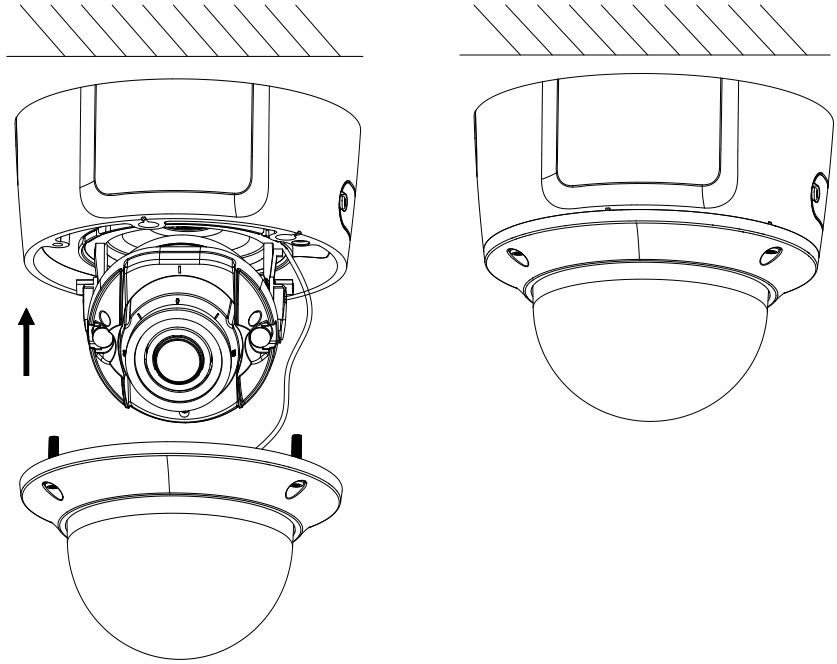

Per montare la telecamera dome con obiettivo motorizzato su una parete:

Fare riferimento alla guida all’installazione fornita con il kit di montaggio TVD-CB7 per le istruzioni sul montaggio a parete della telecamera dome con obiettivo motorizzato.

Per montare la telecamera dome con obiettivo motorizzato (migliorata) al soffitto:

1. Sollevare il corpo della telecamera per separarlo dall'alloggiamento posteriore e dalla piastra di adattamento per il montaggio.

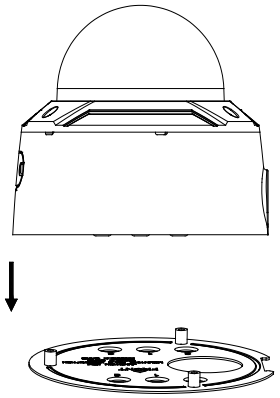

2. Separare l'alloggiamento posteriore dalla telecamera.

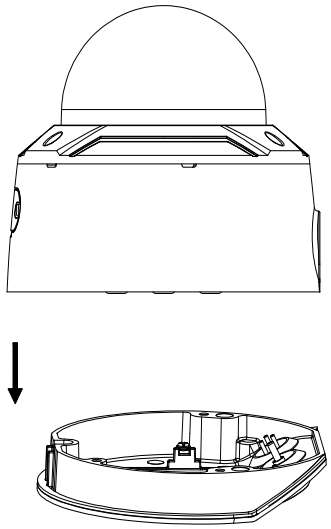

3. Svitare la calotta dal corpo della telecamera.

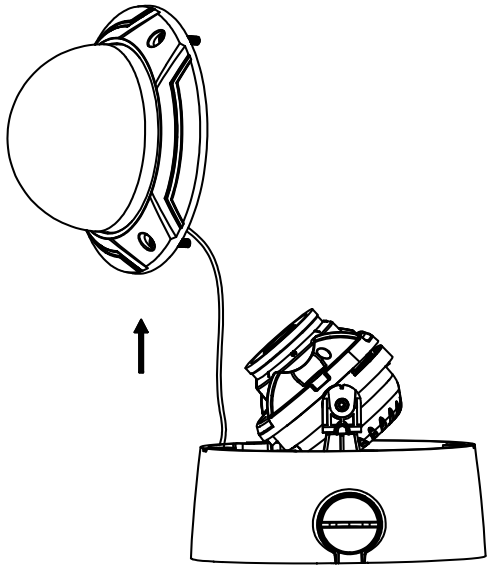

4. Contrassegnare i quattro fori per le viti nella posizione di montaggio desiderata utilizzando i fori contrassegnati con il numero "2" sulla piastra di adattamento per il montaggio.

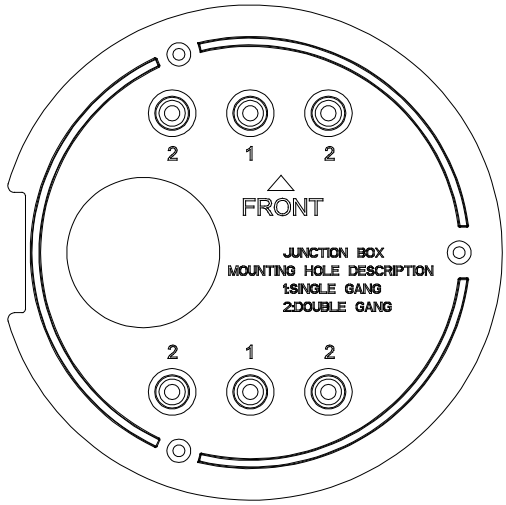

5. Fissare la piastra di adattamento per il montaggio al soffitto con le quattro viti fornite.

   Nota: utilizzare le viti di espansione per il soffitto in cemento e le viti autofilettanti per il soffitto in legno.

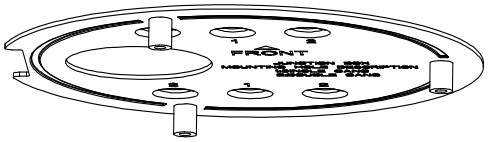

6. Far passare i cavi attraverso i tappi di chiusura nell'alloggiamento posteriore.

a) Forare i tappi di chiusura sull'alloggiamento posteriore.

b) Far passare i cavi attraverso i tappi di chiusura.

Nota:

- Per l'interfaccia di rete RJ45, utilizzare lo strumento di instradamento dei cavi in dotazione.
- Per l'interfaccia audio, inserire prima il cavo audio attraverso la spina di tenuta e quindi collegare il connettore audio al cavo.

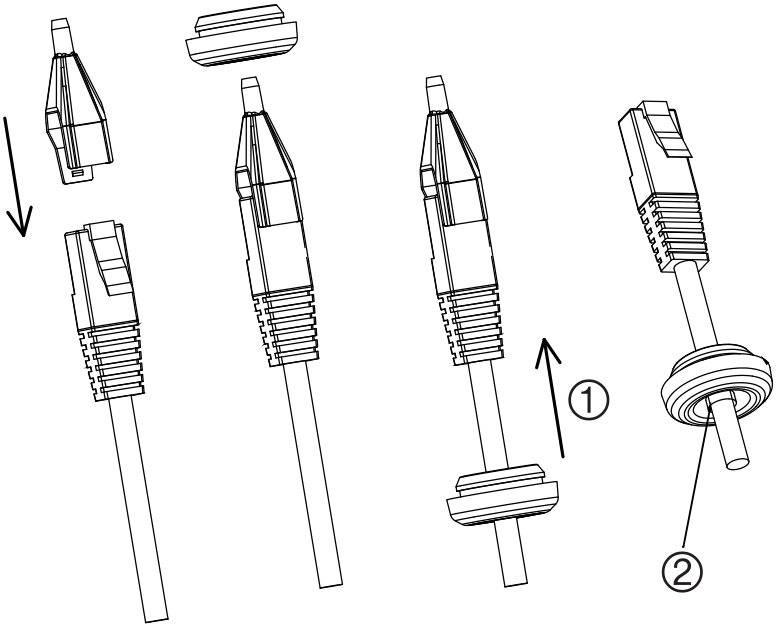

1. Far scorrere all'indietro il tappo di chiusura
2. Valgus

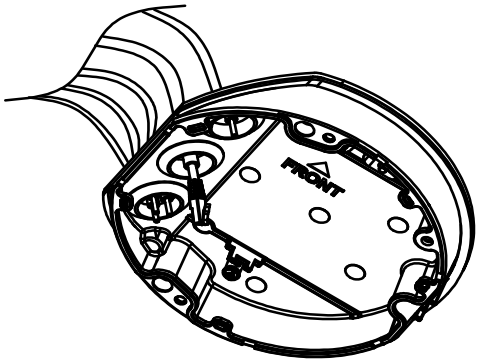

7. Allineare i contrassegni "FRONT" sull'alloggiamento posteriore e sulla piastra di adattamento per il montaggio. Fissare l'alloggiamento posteriore e la piastra di adattamento per il montaggio con tre viti.

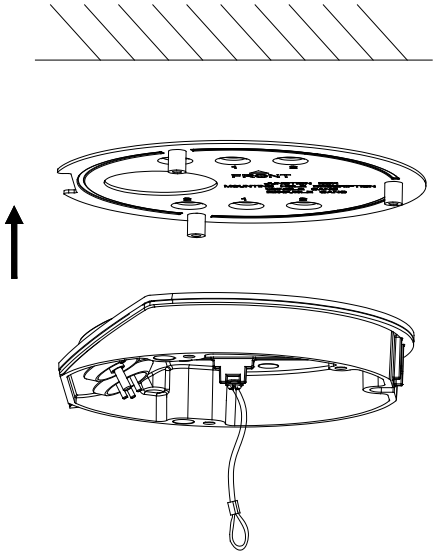

8. Appendere il corpo della telecamera al cavo di sicurezza.
9. Collegare i cavi alle spine corrispondenti sulla base della telecamera.

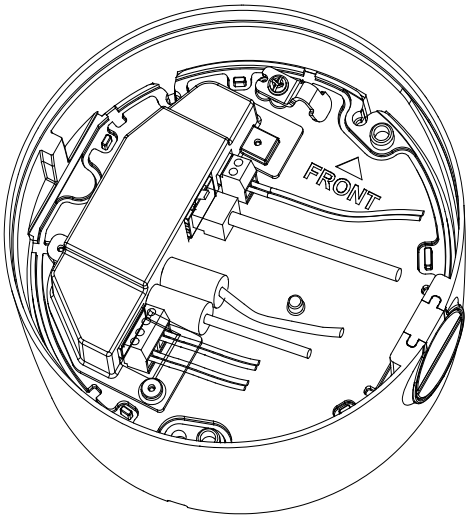

10. Fissare il corpo telecamera all'alloggiamento posteriore con tre viti.

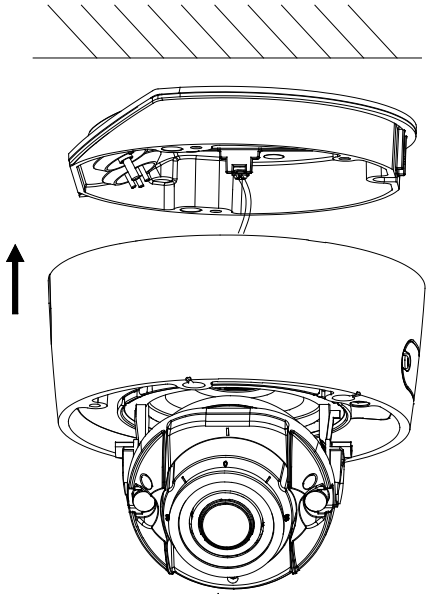

11. Allentare le viti per regolare l'inclinazione e regolare l'inclinazione del gruppo dell'obiettivo in un intervallo di 75 gradi. Serrare nuovamente le viti di blocco dell'inclinazione. Ruotare il rivestimento della telecamera dome per regolare la posizione della panoramica in un intervallo di 355 gradi. Ruotare il gruppo dell'obiettivo (da

0° a 355°) per ottenere l'angolo di sorveglianza desiderato.

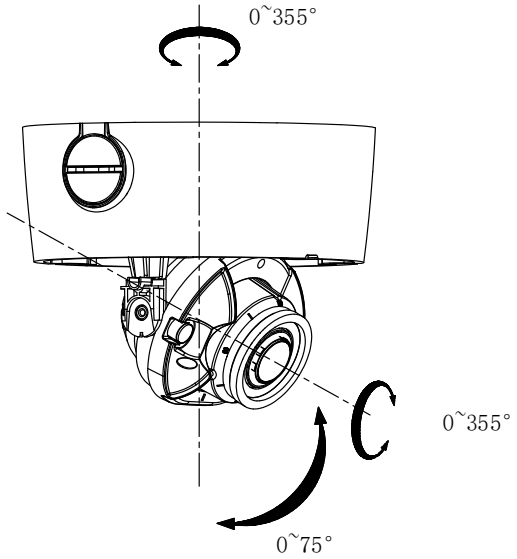

12. Riattaccare la calotta al corpo della telecamera e serrare la vite Torx.

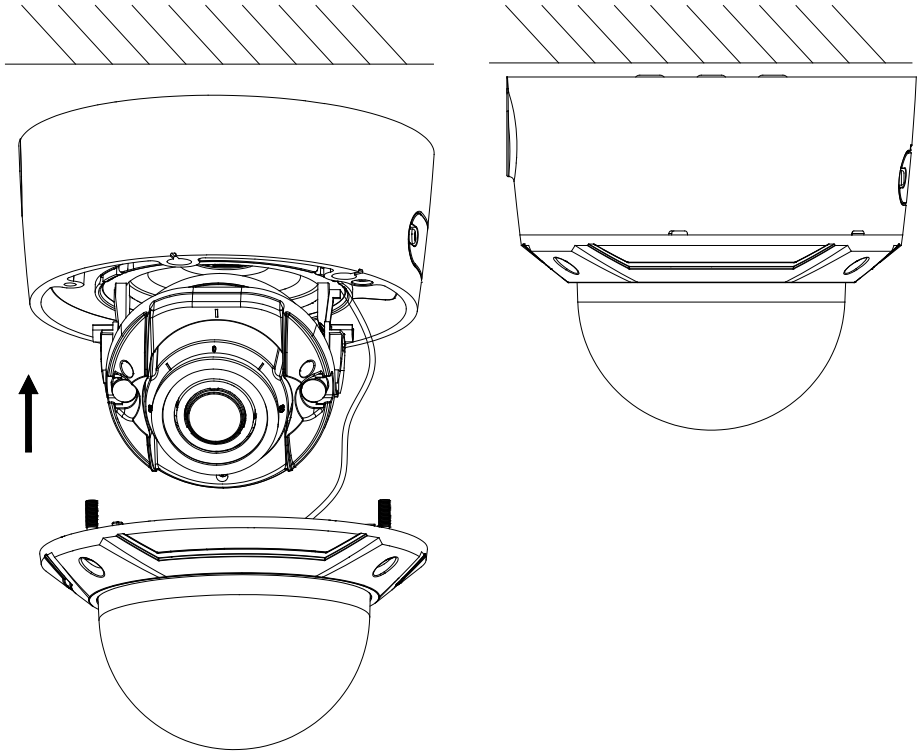

Montaggio della telecamera wedge

Per montare la telecamera wedge con obiettivo fisso su una superficie:

1. Utilizzare la sagoma fornita per contrassegnare l'area di montaggio. Praticare i fori di montaggio sulla superficie utilizzando i fori con l'etichetta numero "1" sulla dima per fori.

   Per far passare i cavi attraverso la superficie di montaggio, praticare un accesso per i cavi nella superficie di montaggio facendo riferimento alla lettera "A" sulla dima per fori. Saltare questo passaggio se si desidera far passare i cavi sulla superficie.

2. Fissare la piastra di adattamento sulla superficie di montaggio utilizzando la dima per fori.

   Nota: se necessario, è possibile rimuovere l'estrattore sui lati della piastra di adattamento per consentire il passaggio dei cavi.

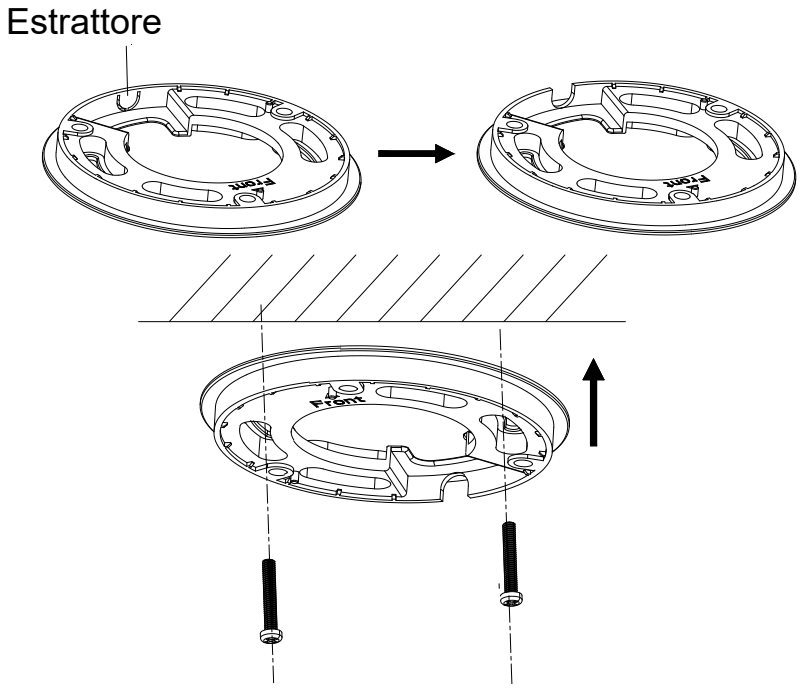

3. Allentare le viti Torx con una chiave Torx (in dotazione) per rimuovere la custodia della calotta.

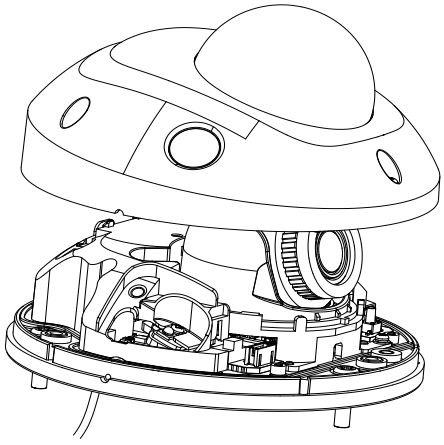

4. Montare la base della telecamera sulla piastra di adattamento o direttamente alla superficie di montaggio.

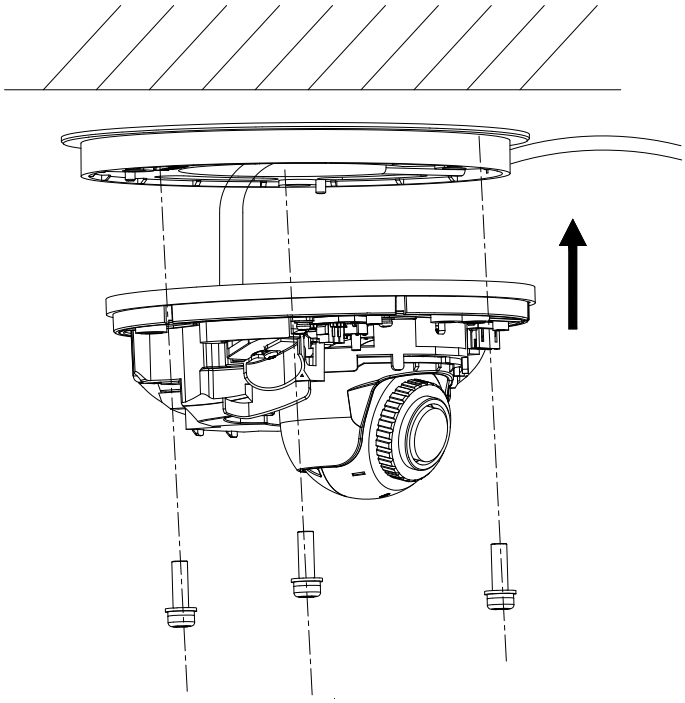

5. Allentare la vite di blocco, situata vicino al pulsante di reset, usando il cacciavite Phillips. Regolare l'angolo di visione della telecamera. Il campo di regolazione della panoramica va da -30° a 30°, l'inclinazione va da 0° a 75° e la rotazione va da 0° a 360°. Se necessario, allentare ulteriormente la vite di blocco per facilitare la rotazione.

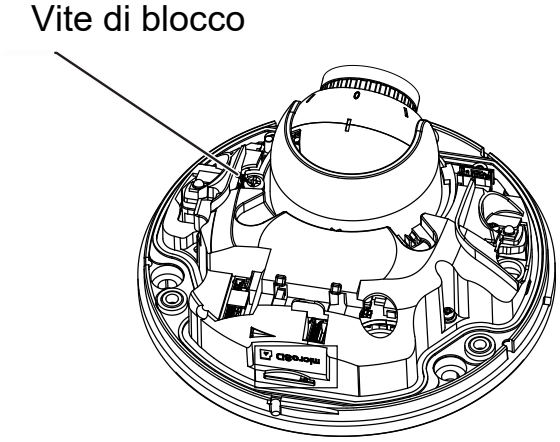

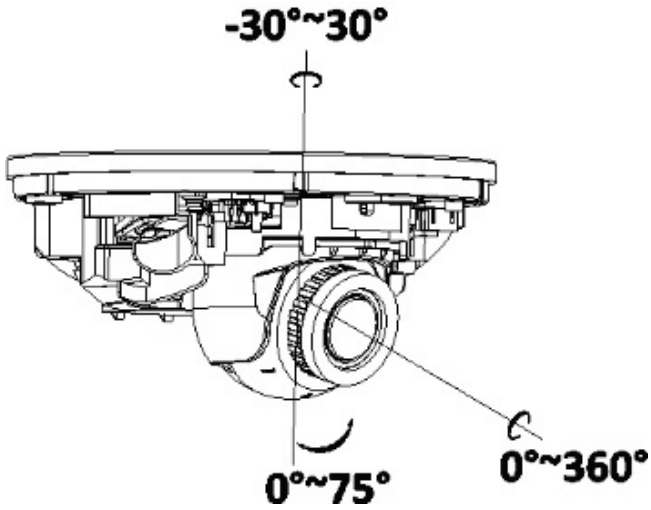

6. Ricollegare il gruppo calotta alla base della telecamera.

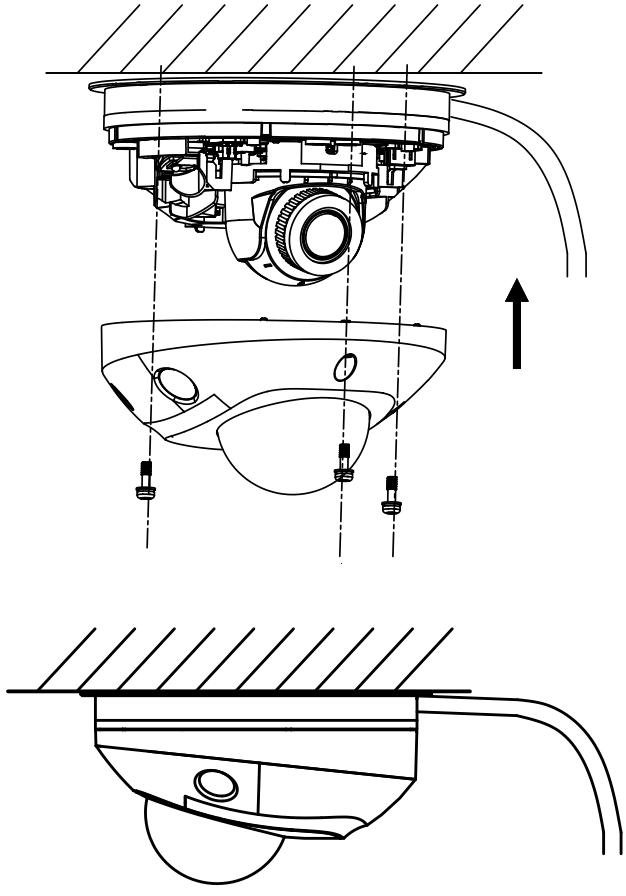

Utilizzo coperchio protettivo del connettore resistente all'acqua

Quando si installa una telecamera all'aperto, si consiglia di utilizzare il coperchio protettivo del connettore RJ45 resistente all'acqua fornito in dotazione. È possibile ottenere una protezione aggiuntiva aggiungendo un nastro resistente agli agenti atmosferici, non fornito.

Figura 8: Componenti del coperchio protettivo del connettore RJ45 resistente all'acqua

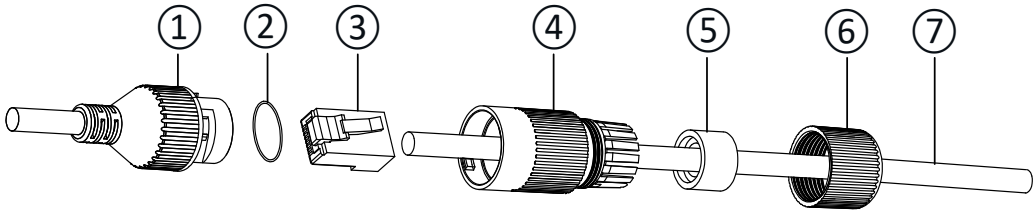

1. Connettore RJ45 sul cablaggio
2. Rondella di gomma
3. Spina di rete RJ45
4. Manicotto del connettore di protezione
5. Guarnizione in gomma
6. Tappo a vite
7. Cavo di rete dal router/commutatore

Per installare il coperchio protettivo del connettore RJ45 resistente all'acqua:

1. Il connettore RJ45 non si adatta ai componenti del coperchio di protezione. I componenti del gruppo coperchio devono essere posizionati sul cavo di rete

prima di crimpare sulla spina RJ45. Inserire il cavo di rete ⑦ attraverso il tappo a vite ⑥, la guarnizione di gomma ⑤ (la parte piatta della guarnizione di gomma va verso il tappo a vite) e la boccola del connettore di protezione ④ nell'ordine mostrato in Figura 8.

2. Crimpare una spina di rete RJ-45 ③ all’estremità del cavo, assicurandosi che le coppie di cavi intrecciati siano nell'ordine corretto.

3. Posizionare la rondella di gomma ② sull'estremità di accoppiamento del connettore RJ45 sul cablaggio ①.

4. Inserire la spina di rete RJ45 ③ nel connettore RJ45 ①.

5. Inserire la guarnizione di gomma ⑤ nella boccola del coperchio di protezione ④ e fissare / serrare il tappo a vite ⑥ sulla boccola del connettore di protezione ④.

6. Allineare le nervature a scatto all'interno della guaina protettiva ④ con le nervature all'interno del connettore RJ45 ①. Ruotare il manicotto protettivo di copertura per stringere il connettore RJ45 ①, come mostrato di seguito.

Allineare lo scatto e la tacca

a) Inserire ⑤ all’interno di ④

b) Fissare ⑥ con ④

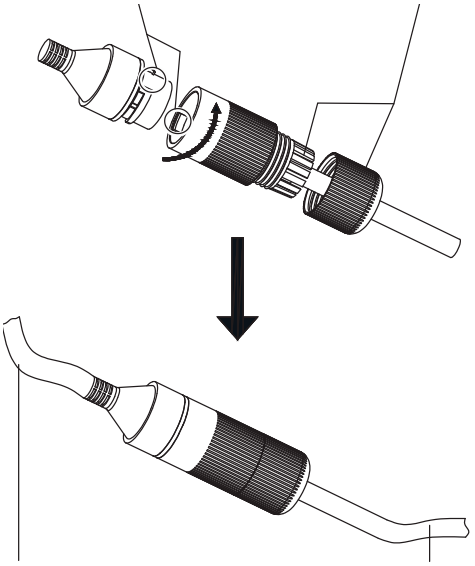

Telecamera

Commutatore/Router

Installazione del nastro resistente agli agenti atmosferici (non in dotazione):

1. Avvolgere saldamente il nastro attorno al connettore RJ45, come mostrato di seguito. Tenere presente che il nastro si allungherà mentre si avvolge il connettore.

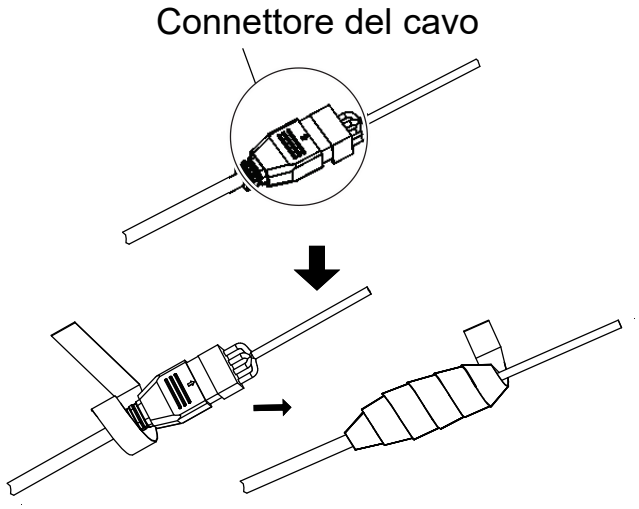

Nota: assicurarsi che tutti i fili scoperti siano avvolti saldamente con il nastro.

2. Premere verso il basso il nastro, a ciascuna estremità del connettore per garantire una tenuta resistente agli agenti atmosferici.

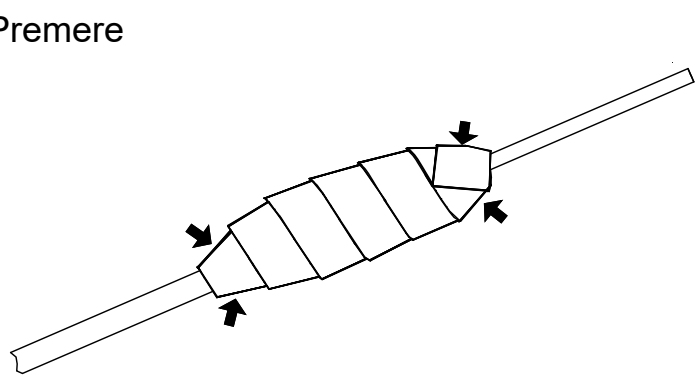

3. Avvolgere il nastro resistente agli agenti atmosferici anche attorno a qualsiasi cavo dotato di fili scoperti, come mostrato di seguito.

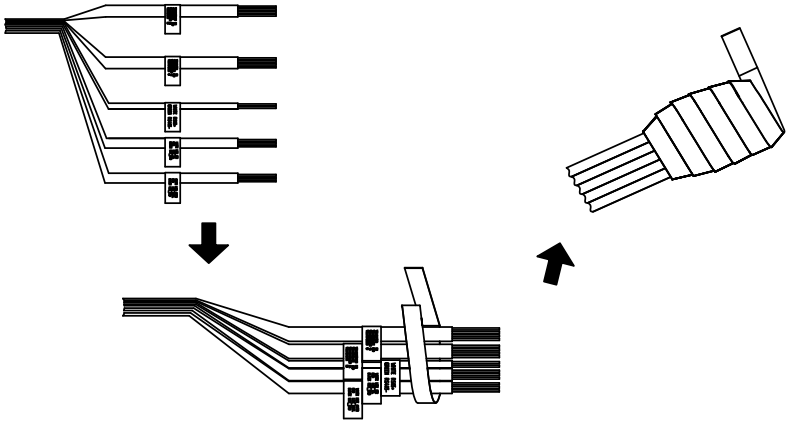

Nota: assicurarsi che tutti i fili scoperti siano avvolti saldamente con il nastro resistente agli agenti atmosferici.

4. Premere verso il basso il nastro per garantire una tenuta resistente agli agenti atmosferici.

Premere

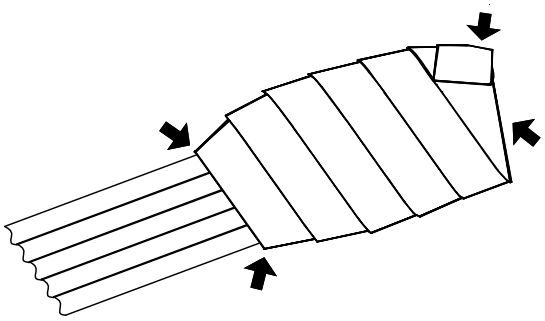

Accesso alla rete

Nella presente guida viene descritta la procedura per configurare la telecamera in rete tramite un browser web.

È possibile configurare e controllare le telecamere IP TruVision tramite Microsoft Internet Explorer (IE) e altri browser. Le procedure descritte si riferiscono al browser web Microsoft Internet Explorer.

Controllo del livello di sicurezza del browser web

Quando si utilizza l'interfaccia del browser web, è possibile installare i controlli ActiveX per connettersi e visualizzare video utilizzando Internet Explorer. Tuttavia, non è possibile scaricare dati, ad esempio video e immagini, a causa delle misure di sicurezza aumentate. È quindi necessario controllare il livello di sicurezza del PC per poter interagire con le telecamere sul Web e, se necessario, modificare le impostazioni ActiveX.

Configurazione dei controlli ActiveX di IE

È necessario confermare le impostazioni ActiveX del browser web.

Per modificare il livello di sicurezza del browser web:

1. In Internet Explorer cliccare su **Opzioni Internet** nel menu **Strumenti**.
2. Nella scheda Sicurezza, cliccare sulla zona a cui assegnare un sito Web in "Selezionare un'area di contenuto Web per specificare le relative impostazioni di protezione".
3. Cliccare su **Livello personalizzato**.
4. Modificare le opzioni **Controlli ActiveX e plug-in** firmate o contrassegnate come sicure selezionando **Attiva**. Modificare le opzioni **Controlli ActiveX e plug-in** non firmate selezionando **Chiedi conferma** o **Disattiva**. Cliccare su **OK**.

   - Oppure -

In **Impostazioni personalizzate**, cliccare sul livello di sicurezza dell'intera zona nella casella Reimposta e selezionare **Media**. Cliccare su **Reimposta**.

Cliccare quindi su **OK** nella scheda Sicurezza della finestra Opzioni Internet.

5. Cliccare su **Applica** nella scheda Sicurezza della finestra **Opzioni Internet**.

Internet Explorer in Windows

I sistemi operativi che utilizzano Internet Explorer dispongono di maggiori misure di sicurezza per proteggere il PC dall'installazione di software dannosi.

Per usufruire delle funzionalità complete dell'interfaccia del browser web con Windows 7, 8 e 10, procedere come segue:

- Eseguire l'interfaccia del browser come amministratore sulla workstation
- Aggiungere l'indirizzo IP della telecamera all'elenco dei siti attendibili del browser

Per aggiungere l'indirizzo IP della telecamera all'elenco dei siti attendibili di Internet Explorer:

1. Aprire Internet Explorer.
2. Cliccare su **Strumenti**, quindi su **Opzioni Internet**.
3. Cliccare sulla scheda **Sicurezza**, quindi selezionare l'icona **Siti attendibili**.
4. Cliccare sul pulsante **Siti**.
5. Deselezionare la casella "Richiedi verifica server (https:) per tutti i siti compresi nell'area".

6. Immettere l'indirizzo IP nel campo "Aggiungi il sito Web all'area".
7. Cliccare su **Aggiungi**, quindi su **Chiudi**.
8. Cliccare su **OK** nella finestra di dialogo Opzioni Internet.
9. Connettere la telecamera per usufruire delle funzionalità complete del browser.

Attivazione della telecamera

Al primo avvio della telecamera viene visualizzata la finestra Attivazione. Prima di poter accedere alla telecamera, è necessario definire una password di amministratore con un livello di sicurezza elevato. Non viene fornita alcuna password predefinita.

È possibile attivare una password tramite un browser Web e tramite TruVision Device Manager che consente di trovare l'indirizzo IP della telecamera.

Attivazione tramite browser web:

1. Accendere la telecamera e connetterla alla rete.
2. Immettere l'indirizzo IP nella barra degli indirizzi del browser web e premere **Invio** per accedere all'interfaccia di attivazione.

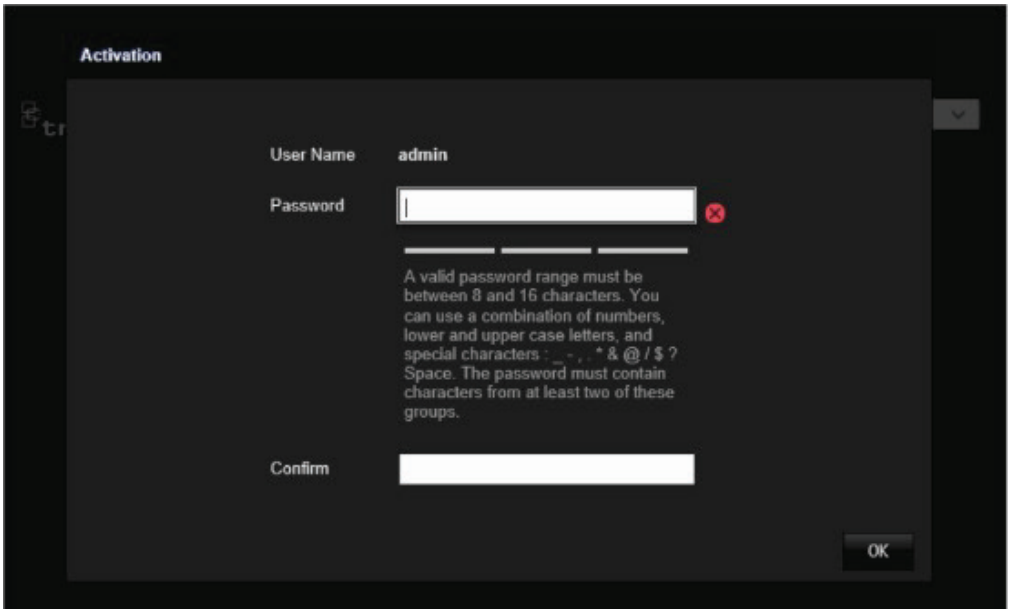

Nota:

- L'indirizzo IP predefinito della telecamera è 192.168.1.70.
- Per consentire alla telecamera di attivare DHCP per impostazione predefinita, è necessario attivare la telecamera tramite TruVision Device Manager. Consultare la sezione "Attivazione tramite TruVision Device Manager".

3. Immettere la password nel campo Password.

   Nota: l'intervallo valido di caratteri per la password deve essere tra 8 e 16. Sono consentite combinazioni di numeri, lettere maiuscole e minuscole e caratteri speciali: _ - , . * & @ / $? Spazio. La password deve contenere caratteri di almeno due di questi gruppi. Si consiglia inoltre di ripristinare periodicamente la password. Per sistemi a elevata sicurezza, si consiglia in modo particolare di ripristinare la password ogni mese oppure ogni settimana per garantire una migliore protezione.

4. Confermare la password.

5. Cliccare su **OK** per salvare la password e accedere alla visualizzazione live.

Attivazione tramite *TruVision Device Manager*:

1. Eseguire *TruVision Device Manager* per cercare i dispositivi online.
2. Verificare lo stato del dispositivo dall'elenco dispositivi e selezionare il dispositivo non attivo.

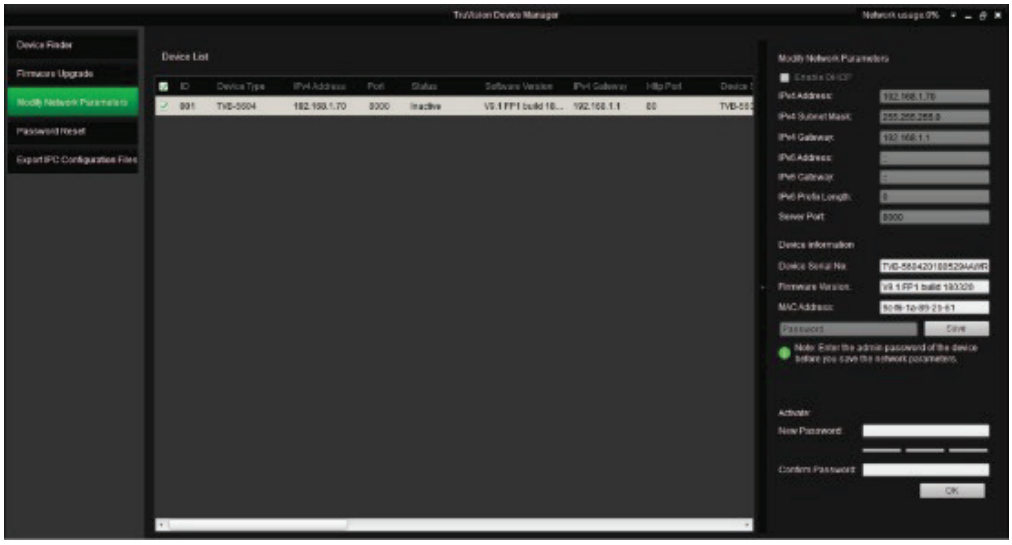

3. Immettere la password nel campo Password e confermarla.

   Nota: l'intervallo valido di caratteri per la password deve essere tra 8 e 16. Sono consentite combinazioni di numeri, lettere maiuscole e minuscole e caratteri speciali: _ - , . * & @ / $? Spazio. La password deve contenere caratteri di almeno due di questi gruppi. Si consiglia inoltre di ripristinare periodicamente la password. Per sistemi a elevata sicurezza, si consiglia in modo particolare di ripristinare la password ogni mese oppure ogni settimana per garantire una migliore protezione.

4. Cliccare su **OK** per salvare la password.

Una finestra popup conferma l'attivazione. Se l'attivazione non riesce, verificare che la password soddisfi i requisiti e riprovare.

5. Modificare l'indirizzo IP del dispositivo per la stessa sottorete con il proprio computer modificando l'indirizzo IP manualmente, oppure selezionando la casella di controllo Attiva DHCP.

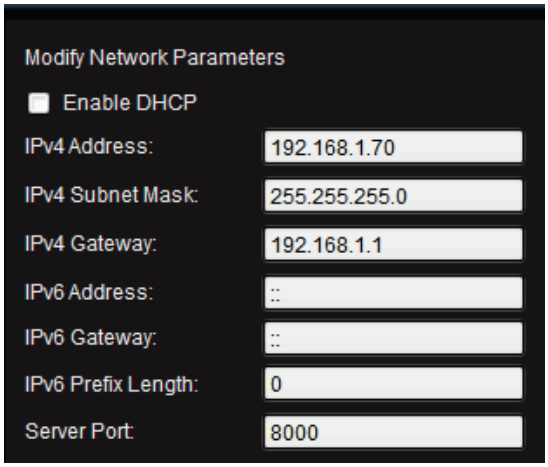

6. Immettere la password e cliccare sul pulsante **Salva** per attivare la modifica dell’indirizzo IP.

Uso della telecamera con un registratore TruVision o altro sistema

Per istruzioni sulla connessione e sull'utilizzo della telecamera con questi sistemi, consultare i manuali dell'utente delle unità NVR/DVR.

Uso della telecamera con TruVision Navigator

Per poter utilizzare la telecamera mediante TruVision Navigator, è necessario collegarla a un NVR Interlogix. Per istruzioni sull'uso della telecamera con TruVision Navigator, consultare il manuale dell'utente di TruVision Navigator.

Specifiche

Telecamere bullet con obiettivo fisso TruVision IP

Elettriche	
Ingresso di tensione	12 V CC, PoE (IEEE 802.3af)
Consumo energetico	2MP: 7,5 W max 4MP: 7,5 W max 8MP: 8 W max
Varie	
Connettori	Ingresso alimentazione 12 V CC, Porta di rete (PoE)
Temperatura di funzionamento	da -30 a +60 °C
Dimensioni	70 × 155,03 mm
Peso	410 g
Classificazione ambientale	IP67

Telecamere bullet con obiettivo motorizzato TruVision IP

Elettriche	
Ingresso di tensione	12 V CC, PoE+ (IEEE 802.3at)
Consumo energetico	2MP: 18 W max 4MP: 18 W max 8MP: 18 W max
Varie	
Connettori	Ingresso alimentazione 12 V CC, porta di rete (PoE), ingresso / uscita audio, ingresso / uscita allarme
Temperatura di funzionamento	Da -30 a +60 °C
Dimensioni	144,13 × 332,73 mm
Peso	1,74 kg
Classificazione ambientale	IP67, IK10

Telecamera dome a torretta con obiettivo fisso TruVision IP

Elettriche	
Ingresso di tensione	12 V CC, PoE (IEEE 802.3af)
Consumo energetico	2MP: 7,5 W max 4MP: 7,5 W max 8MP: 8 W max

Varie	
Connettori	Ingresso alimentazione 12 V CC, Porta di rete (PoE)
Temperatura di funzionamento	da -30 a +60 °C
Dimensioni	127,3 × 95,9 mm
Peso	620 g
Classificazione ambientale	IP67

Telecamera dome a torretta con obiettivo motorizzato TruVision IP

Elettriche	
Ingresso di tensione	12 V CC, PoE (IEEE 802.3af), Ingresso / uscita audio, Ingresso / uscita allarme
Consumo energetico	2MP: 12,5 W max 4MP: 12,5 W max 8MP: 12,5 W max

Varie	
Connettori	Ingresso alimentazione 12 V CC, Porta di rete (PoE)
Temperatura di funzionamento	da -30 a +60 °C
Dimensioni	135,8 × 145,5 mm
Peso	1,2 kg

Classificazione ambientale	IP67, IK10

Telecamere dome con obiettivo fisso TruVision IP

Elettriche	
Ingresso di tensione	12 V CC, PoE (IEEE 802.3af)
Consumo energetico	2MP: 7,5 W max 4MP: 7,5 W max 8MP: 9 W max
Varie	
Connettori	Porta di rete (PoE), Ingresso / uscita audio, Ingresso / uscita allarme, Porta alimentazione 12 V CC
Temperatura di funzionamento	da -30 a +60 °C
Dimensioni	111 × 82,4 mm
Peso	500 g
Classificazione ambientale	IP67, IK10

Telecamere dome con obiettivo motorizzato TruVision IP

Elettriche	
Ingresso di tensione	12 V CC, PoE (IEEE 802.3af)
Consumo energetico	2MP: 12 W max 4MP: 11,5 W max 8MP: 12 W max
Varie	
Connettori	Porta di rete (PoE), Ingresso / uscita audio, Ingresso / uscita allarme, Porta alimentazione 12 V CC
Temperatura di funzionamento	da -30 a +60 °C
Dimensioni	153,4 × 133,1 mm
Peso	1,33 kg
Classificazione ambientale	IP67, IK10

Telecamere dome con obiettivo motorizzato TruVision IP (migliorate)

Caratteristiche elettriche	
Ingresso di tensione	12 VCC, PoE (IEEE 802.3af)
Consumo energetico	2 MP: Max. 12 W 4 MP: Max. 11,5 W 8 MP: Max. 12 W

Varie	
Connettori	Porta di rete (PoE), Audio In/Out, In/Out allarme, Porta alimentazione 12 VCC
Temperatura di funzionamento	Da -30 a 60 °C
Dimensioni	153,4 × 133,1 mm
Peso	1,33 kg
Classificazione ambientale	IP67, IK10

Telecamere wedge con obiettivo fisso TruVision IP

Elettriche	
Ingresso di tensione	12 V CC, PoE (IEEE 802.3af)
Consumo energetico	2MP: 10 W max 4MP: 10 W max

Varie	
Connettori	Ingresso alimentazione 12 V CC, Porta di rete (PoE)
Temperatura di funzionamento	da -30 a +60 °C
Dimensioni	110 × 56,4 mm
Peso	395 g
Classificazione ambientale	IP66, IK8

Definizioni dei pin

Un cavo UTP/STP standard include otto fili, ognuno dei quali è codificato in base al colore. La figura seguente mostra l'allocazione dei pin e il colore dei connettori dei cavi diretti e incrociati:

Figura 9: Cavo diretto

Figura 10: Cavo incrociato

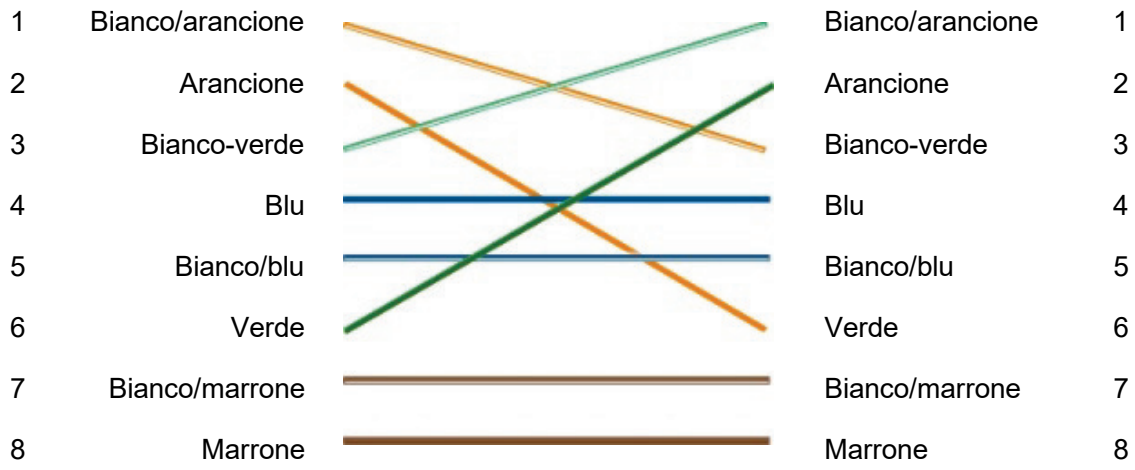

Prima di collegare i cavi alla rete, assicurarsi che i cavi collegati abbiano la stessa assegnazione dei pin e lo stesso colore, come indicato in precedenza.