Guida all'installazione della telecamera IP TruVision Serie 5

P/N 1073339-IT • REV E • ISS 09DEC22

Copyright

© 2022 Carrier. Tutti i diritti riservati. Le specifiche sono soggette a modifiche senza preavviso.

Questo documento non può essere copiato in tutto o in parte o riprodotto in altro modo senza previo consenso scritto diCarrier, ad eccezione di dove specificamente consentito dalla legge statunitense e internazionale sul copyright.

Marchi e brevetti

I nomi e i logo TruVision sono un marchio di prodotto di Aritech, una parte di Carrier. Altre designazioni commerciali utilizzate nel presente documento possono essere marchi commerciali o marchi commerciali registrati dei produttori o dei fornitori dei rispettivi prodotti.

Produttore

COMMERCIALIZZATO DA:

Vettore Fire & Security Americas Corporation, Inc.

13995 Pasteur Blvd, Palm Beach Gardens, FL 33418, USA

RAPPRENSENTANTE AUTORIZZATO UE:

Carrier Fire & Security BV

Kelvinstraat 7, 6003 DH Weert, Paesi Bassi

Certificazione

Conformità alle norme FCC

Classe A: questa apparecchiatura è stata testata ed è risultata conforme ai limiti previsti per un dispositivo digitale di classe A, ai sensi dell'Articolo 15 delle norme FCC. Tali limiti sono previsti per fornire una protezione adeguata da interferenze dannose quando l'apparecchiatura è utilizzata in un ambiente commerciale. Questa apparecchiatura genera, utilizza e può emettere frequenze radio e, qualora non venga installata e utilizzata nel rispetto del manuale di istruzioni, potrebbe causare interferenze dannose alle comunicazioni radio stesse. È probabile che l'utilizzo di questa apparecchiatura in un'area residenziale possa causare interferenze dannose; in tal caso, all'utente

sarà richiesto di correggere l'interferenza a proprie spese.

Condizioni FCC

Il presente dispositivo è conforme all'Articolo 15 delle norme FCC. Il funzionamento è soggetto alle due condizioni seguenti:

(1) Il dispositivo non può causare interferenze dannose.

(2) Il dispositivo deve accettare tutte le interferenze ricevute, comprese quelle che potrebbero causare un funzionamento indesiderato.

Conformità ACMA

Attenzione! Questo è un prodotto di Classe A. In ambienti domestici questo prodotto può provocare interferenze radio; in tal caso all'utente può essere richiesto di prendere misure adeguate.

Canada

This Class A digital apparatus complies with CAN ICES-003 (A)/NMB-3 (A).

Cet appareil numérique de la classe A est conforme à la norme CAN ICES-003 (A)/NMB-3 (A).

Direttive dell'Unione europea

Questo prodotto e, se applicabile, anche gli accessori in dotazione sono contrassegnati con il marchio “CE” e quindi sono conformi alle norme armonizzate europee applicabili elencate nell'ambito della direttiva sulla compatibilità elettromagnetica 2014/30/EU e della direttiva RoHS 2011/65/EU.

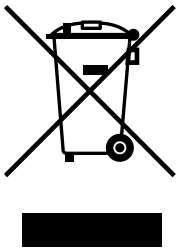

2012/19/EU (direttiva WEEE): i prodotti contrassegnati da tale simbolo non possono essere smaltiti come rifiuti urbani indifferenziati all'interno dell'Unione europea. Per il loro corretto smaltimento, è possibile restituirli al fornitore locale a seguito dell’acquisto di un prodotto nuovo equivalente, oppure rivolgersi e consegnarli presso i centri di raccolta preposti. Per ulteriori informazioni, visitare il sito www.recyclethis.info.

2013/56/EU e 2006/66/EC (direttiva su pile e accumulatori): questo prodotto contiene una batteria che non può essere smaltita nei rifiuti urbani indifferenziati all'interno dell'Unione europea. Consultare la documentazione del prodotto per informazioni specifiche sulla batteria. Il simbolo di etichettatura della batteria potrebbe includere delle lettere che indicano gli elementi cadmio (Cd), piombo (Pb) o mercurio (Hg). Per un adeguato smaltimento, restituire la batteria al fornitore o consegnarla presso un centro di raccolta preposto. Per ulteriori informazioni, visitare il sito www.recyclethis.info.

Informazioni di contatto

EMEA: https://firesecurityproducts.com

Australia/Nuova Zelanda: https://firesecurityproducts.com.au/

Documentazione del prodotto

Per scaricare la versione elettronica della documentazione del prodotto scansionare il codice QR. I manuali sono disponibili in diverse lingue.

Contenuto

Introduzione 2

Panoramica del prodotto 2

Installazione 3

Ambiente di installazione 3

Contenuto della confezione 4

Requisiti dei cavi 8

Descrizione telecamera 9

Configurazione della telecamera 11

Illuminatori IR 12

Accesso alla scheda SD 12

Montaggio della telecamera bullet 13

Montaggio della telecamera a torretta 14

Montaggio della telecamera dome 17

Utilizzo della telecamera con un registratore TruVision o altro sistema 21

Uso della telecamera con TruVision Navigator 21

Specifiche 21

Telecamere bullet IP TruVision 21

Telecamera a torretta TruVision IP 22

Telecamere TruVision IP dome 23

Definizioni pin 24

Introduzione

Panoramica del prodotto

Questa è la guida all'installazione per i modelli di telecamera IP Serie 5 TruVision:

- TVB-5501 (telecamera bullet IP 3MP)
- TVB-5502 (telecamera bullet IP 8MP)
- TVB-5503 (telecamera bullet IP 4MP)

- TVT-5501 (telecamera a torretta IP 3MP)
- TVT-5502 (telecamera a torretta IP 8MP)
- TVT-5503 (telecamera a torretta IP 4MP)

- TVD-5501 (telecamera dome IP 3MP)
- TVD-5502 (telecamera dome IP 8MP)
- TVD-5503 (telecamera dome IP 4MP)

Installazione

Nella seguente sezione vengono fornite informazioni sull'installazione delle telecamere.

Ambiente di installazione

Durante l'installazione del prodotto, tenere in considerazione i seguenti fattori:

- **Caratteristiche elettriche:** durante la fase di installazione, prestare attenzione ai cavi elettrici. Questa operazione deve essere effettuata da personale di assistenza qualificato. Utilizzare sempre uno switch PoE appropriato o un alimentatore di classe 2 conforme a UL o certificato CE a 12 V CC o per l'alimentazione della telecamera. Non sovraccaricare il cavo di alimentazione o l'adattatore.
- **Ventilazione:** assicurarsi che il luogo previsto per l’installazione dell'unità sia ben aerato.
- **Temperatura:** non mettere in funzione la telecamera oltre la temperatura, l'umidità o la sorgente di alimentazione specificati. La temperatura di funzionamento della telecamera senza riscaldatore è compresa tra -30 e +60 °C (da -22 a 140 °F). Il tasso di umidità è inferiore al 90%. Nelle telecamere per esterni che dispongono di riscaldatori integrati, l'intervallo di temperatura di funzionamento va da -40 °C a 60 °C (da -40 °F a 140 °F).
- **Umidità:** non esporre la telecamera alla pioggia o all'umidità, né metterla in funzione in ambienti umidi. Se la telecamera è bagnata, spegnere immediatamente il dispositivo e contattare un tecnico specializzato per ricevere assistenza. L'umidità può danneggiare la

telecamera, oltre a fare insorgere il rischio di scariche elettriche.

- **Manutenzione e riparazione:** non tentare di riparare la telecamera. Ogni tentativo di disassemblaggio o rimozione delle coperture dal prodotto invaliderà la garanzia e potrebbe essere causa di un danno grave. Per tutti gli interventi di manutenzione, rivolgersi a personale qualificato.
- **Pulizia:** non toccare i moduli del sensore con le dita. Se è necessario effettuare la pulizia, utilizzare un panno morbido con un po' di etanolo e pulire la telecamera delicatamente. Se non si utilizza la telecamera per un certo periodo di tempo, coprire l'obiettivo con il coperchio per proteggere i sensori dallo sporco.

Contenuto della confezione

Controllare l'imballaggio e il contenuto per verificare la presenza di eventuali danni visibili. In caso di componenti mancanti o danneggiati, non provare a far funzionare l’unità ma contattare direttamente il fornitore. In caso di restituzione dell'unità, è necessario spedirla nella relativa confezione originale.

Telecamera bullet IP

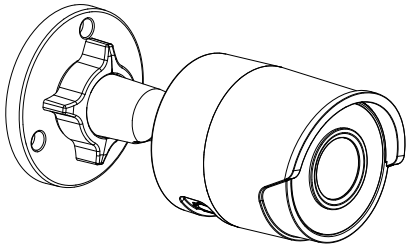

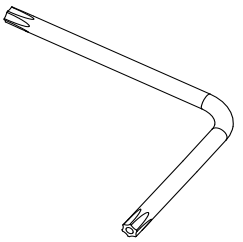

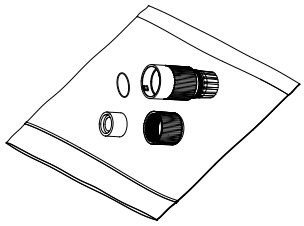

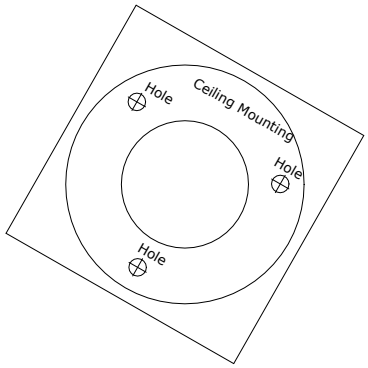

(3 pezzi)

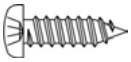
(3 pezzi)

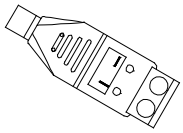

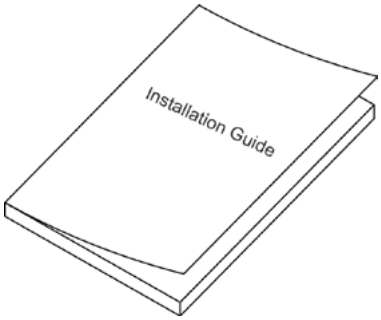

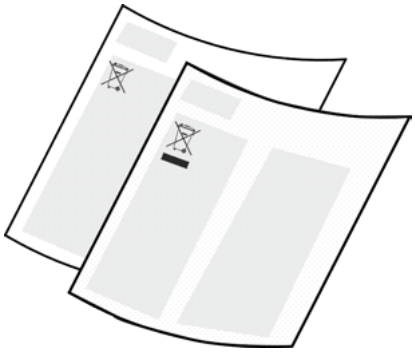

Telecamera a torretta IP

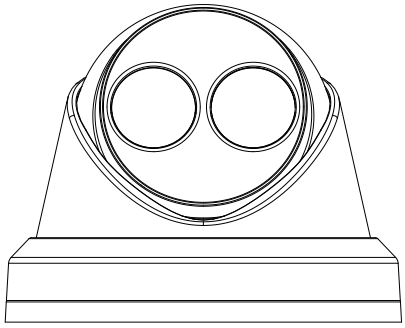

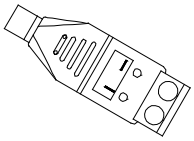

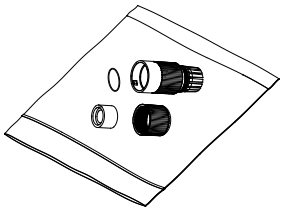

(3 pezzi)

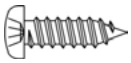

(3 pezzi)

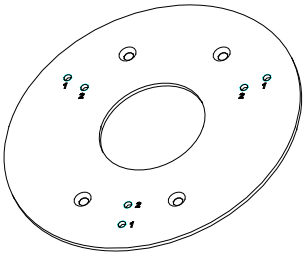

PM6-32 × 10 (X4)

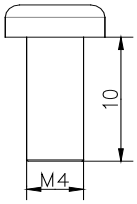

PM4 × 8 (X3)

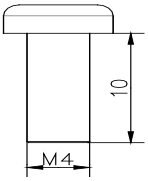

KM4 × 8 (X4)

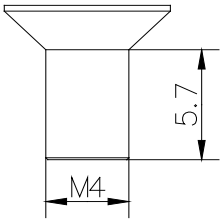

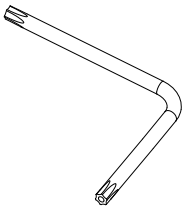

Manuale di installazione

Manuale di installazione dell'adattatore a torretta

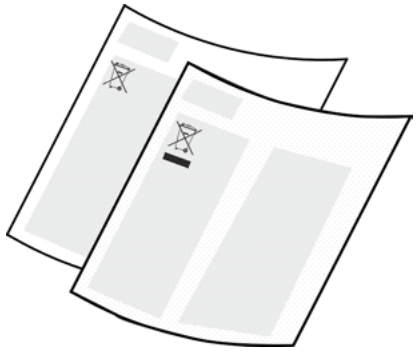

Telecamera dome IP

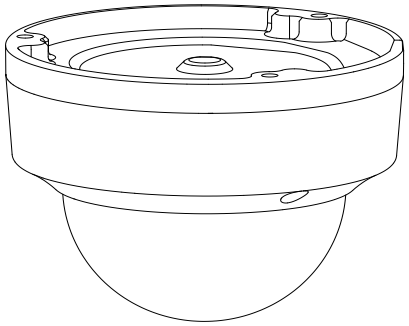

(3 pezzi)

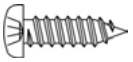

(3 pezzi)

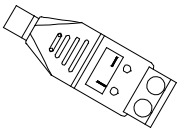

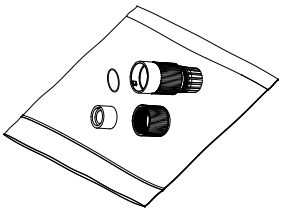

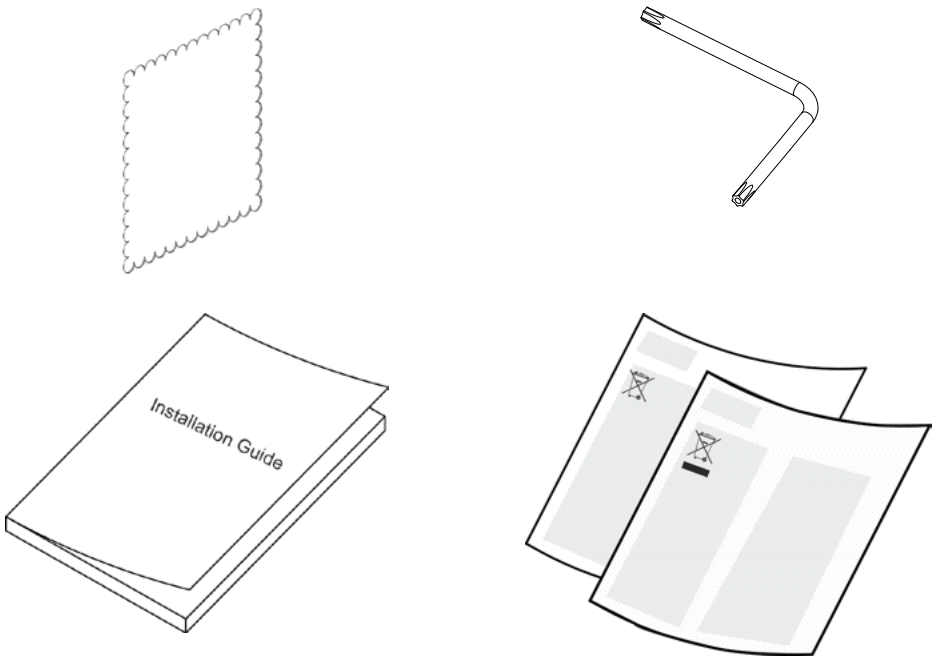

Attenzione: utilizzare alimentatori plug-in diretti certificati di classe 2/CE conformi UL oppure LPS della potenza in uscita richiesta, come indicato sull'unità.

Attenzione: rischio di esplosione se si sostituisce la batteria con un'altra di tipo errato. Smaltire le batterie usate in base alle istruzioni.

Requisiti dei cavi

Per il corretto funzionamento, osservare i seguenti requisiti per cavi e alimentazione delle telecamere. Si consiglia un cablaggio di categoria 5 o migliore. Tutto il cablaggio di rete deve essere installato secondo i codici e le normative applicabili. Nella Tabella 1 sono elencati i requisiti dei cavi di collegamento alla telecamera.

Tabella 1: Requisiti dei cavi di alimentazione consigliati

Telecamera bullet IP:	Fili di alimentazione da 12 V CC o PoE (802.3af)
Telecamera a torretta IP:	Fili di alimentazione da 12 V CC o PoE (802.3af)
Telecamera dome IP:	Fili di alimentazione da 12 V CC o PoE (802.3af)

Descrizione telecamera

Figura 1: Telecamera bullet IP

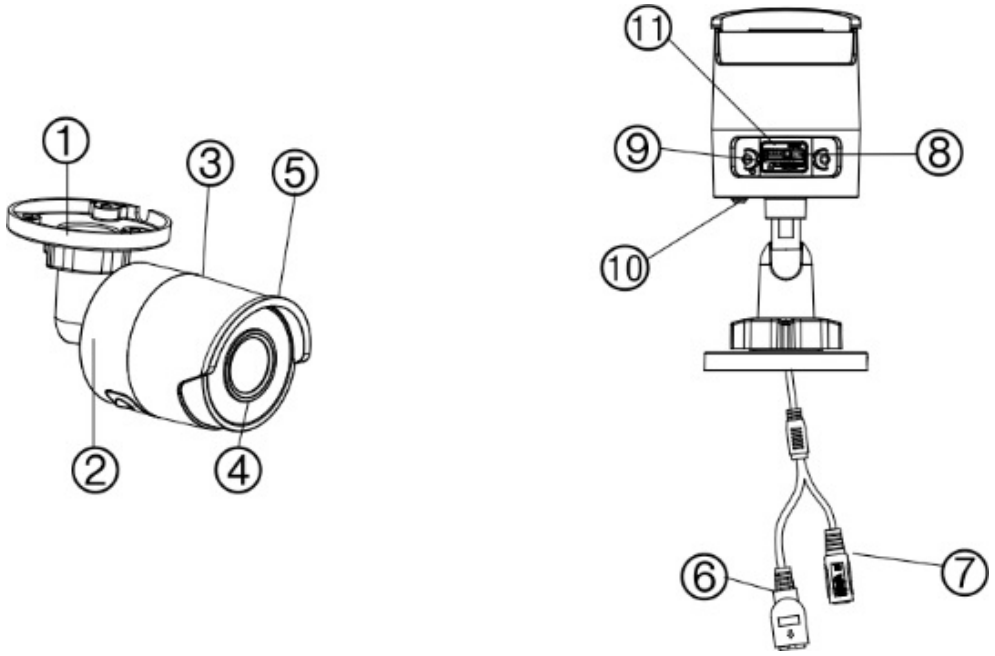

1. Supporto regolabile
2. Custodia posteriore
3. Custodia anteriore
4. Obiettivo
7. Alimentazione 12 V CC
8. Pulsante di reset
9. Slot per scheda SD
10. Vite di messa a terra

5. Parasole
6. Porta Ethernet RJ45 PoE
11. Porta seriale (uso di fabbrica)

Nota: per ripristinare le impostazioni predefinite della telecamera, tenere premuto il pulsante RIPRISTINA, quindi accendere la telecamera. Una volta avviata la telecamera, tenere premuto il pulsante RIPRISTINA per ulteriori 20 secondi.

Figura 2: Telecamera a torretta IP

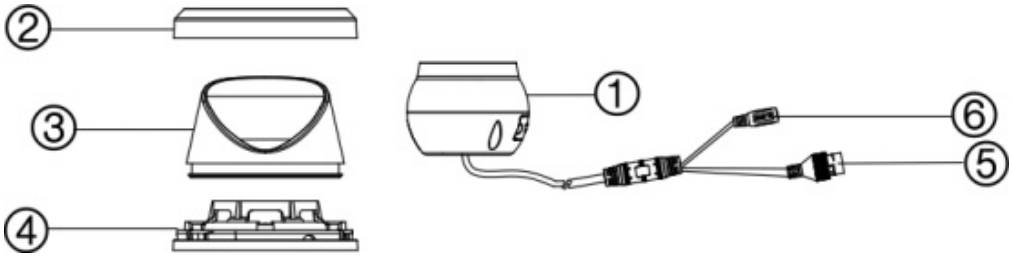

1. Gruppo obiettivo
2. Anello di rivestimento
3. Custodia
4. Base
5. Alimentazione 12 V CC
6. Porta Ethernet RJ45 PoE

Figura 3: Telecamera dome IP

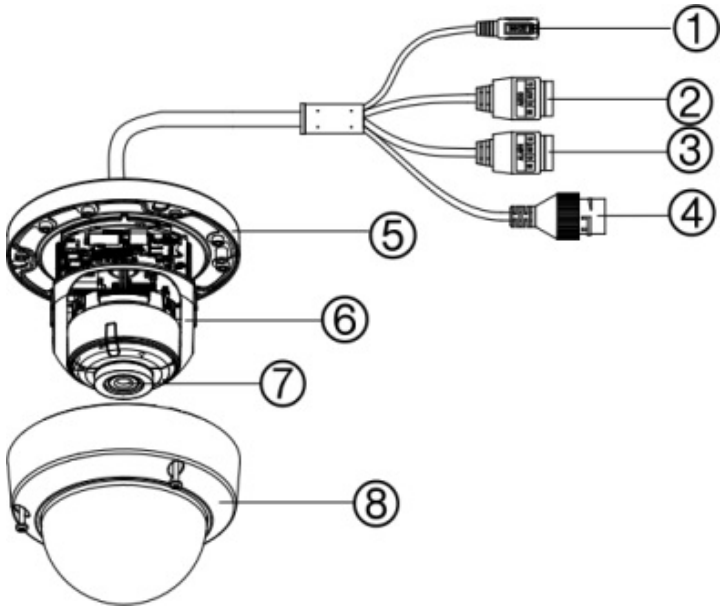

1.	Alimentazione 12 V CC	5.	Base
2.	I/O audio	6.	Rivestimento dome
3.	I/O allarme	7.	Obiettivo
4.	Porta Ethernet RJ45 PoE	8.	Coperchio della custodia

Configurazione della telecamera

Nota: se la sorgente luminosa dell'ambiente in cui è installata la telecamera è soggetta a rapide e notevoli variazioni di illuminazione, la telecamera potrebbe non funzionare come previsto.

Per mettere rapidamente in funzione la telecamera:

1. Preparare la superficie di montaggio.
2. Montare la telecamera sulla superficie di montaggio utilizzando i dispositivi di fissaggio appropriati. Vedere "Montaggio della telecamera bullet" a pagina 13.

3. Configurare i parametri di streaming e rete della telecamera in modo da poterla controllare tramite rete. Per ulteriori informazioni consultare il "Manuale di configurazione Telecamera IP Serie 5 TruVision".
4. Programmare la telecamera in base alla sua posizione. Per ulteriori informazioni consultare il "Manuale di configurazione Telecamera IP Serie 5 TruVision".

Illuminatori IR

Gli illuminatori IR integrati della telecamera forniscono video di elevata qualità in ambienti con scarsa illuminazione, anche quando non è disponibile un'altra fonte di illuminazione.

È possibile configurare l'illuminazione IR utilizzando un browser Web o un software client come TruVision Navigator. Se la funzione è abilitata, la luce IR viene attivata quando la telecamera passa alla modalità notte (in bianco e nero). Se è disabilitata, la luce IR è sempre disattivata.

L'intervallo IR visibile può variare in base a diversi fattori, ad esempio le condizioni meteorologiche, il livello del riflesso IR di oggetti nel fotogramma, la regolazione dell'obiettivo e le impostazioni della telecamera. Per la portata IR standard, consultare la scheda tecnica della telecamera.

Nota: evitare di installare la telecamera IR di fronte a un oggetto solido come un albero o una parete. Il riflesso causerebbe sovraesposizione e perdita di visibilità di dettagli nel campo di visualizzazione.

Accesso alla scheda SD

Inserire una scheda Micro SD con un massimo di 128 GB di spazio per utilizzare la telecamera come un dispositivo di registrazione aggiuntivo o come dispositivo di backup in caso

di un errore di comunicazione con il videoregistratore di rete (vedere la Figura 1 a pagina 9). La scheda non viene fornita con la telecamera.

È possibile accedere al video registrato e ai file di registro mediante il browser Web o TruVision Navigator.

Montaggio della telecamera bullet

Montaggio della telecamera su soffitto o alla parete.

Montaggio della telecamera bullet:

1. Utilizzare il modello fornito per contrassegnare l'area di montaggio. Praticare i fori per le viti nel soffitto. o nella parete. Se si necessita di instradare i cavi dalla base della telecamera, praticare un foro per cavi nel soffitto o nella parete.
2. Fissare la base di montaggio al soffitto o alla parete con le tre viti fornite e l’ancoraggio su muro a secco.

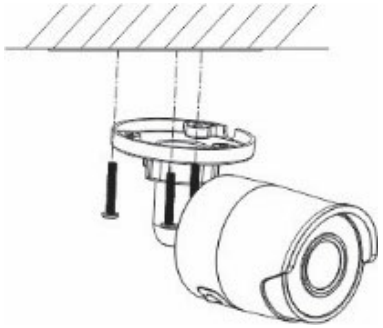

3. Allentare il dado grande alla base della staffa di montaggio per regolare l'angolo di visualizzazione della telecamera.

   Direzione della panoramica: regolabile da 0 a 360°

   Direzione dell’inclinazione: regolabile da 0 a 90°

   Rotazione della direzione: regolabile da 0 a 360°

4. Regolare l'obiettivo sull'angolo di sorveglianza desiderato. Serrare i dadi regolabili per completare l'installazione.

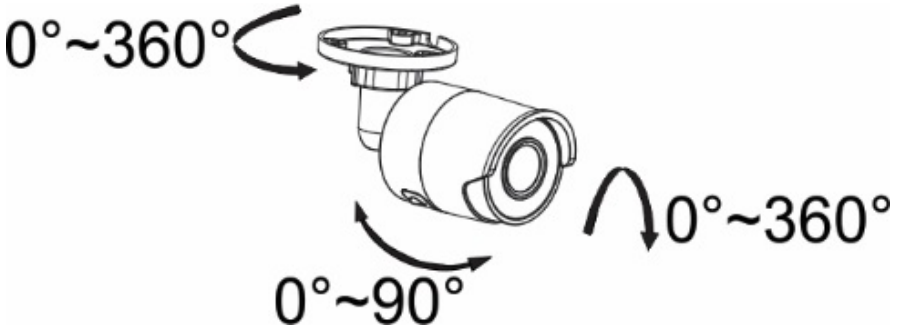

Montaggio della telecamera a torretta

Per montare la telecamera a torretta su una superficie:

1. Posizionare la dima per fori (fornita) sulla superficie in cui deve essere montata la telecamera. Praticare i fori di montaggio sulla superficie utilizzando i fori con l'etichetta numero "1" sulla dima per fori.

   Se si desidera far passare i cavi attraverso la superficie di montaggio, praticare un accesso per i cavi nella superficie di montaggio facendo riferimento alla lettera "A" sulla dima per fori. Saltare questo passaggio se si desidera far passare i cavi sulla superficie.

Per l'installazione della telecamera a torretta su parete o altro accessorio, viene fornita una piastra di adattamento. Installare la piastra di adattamento sull'accessorio con tre viti PM4 x 8, fare riferimento a numero "2".

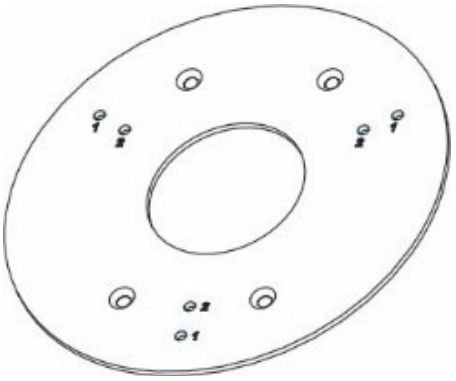

2. Ruotare l'anello di rivestimento in senso antiorario per rimuoverlo dalla telecamera.
3. Instradare i cavi direttamente fuori dalla base della telecamera.
4. Installare la telecamera sulla superficie di montaggio utilizzando i componenti forniti.
5. Collegare il cavo di alimentazione e i cavi di rete corrispondenti.

6. Regolare l'obiettivo.

   a) Allentare la vite di blocco utilizzando un cacciavite Philips.

   b) Ruotare il gruppo dell’obiettivo per regolare l'angolo della panoramica. Ruotare il gruppo dell’obiettivo per regolare l'angolo della panoramica.

   c) Serrare la vite di blocco per fissare l'obiettivo con l'angolo di sorveglianza desiderato.

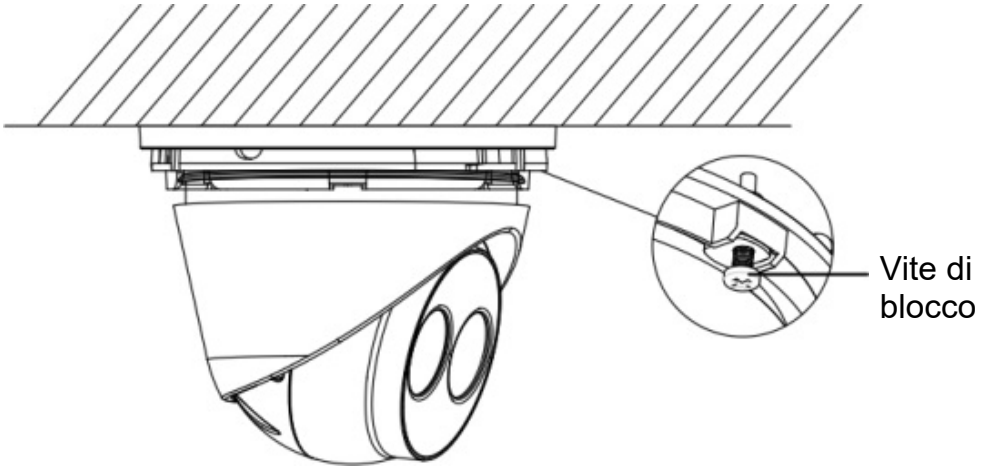

7. Fissare l'anello di rivestimento alla telecamera e ruotarlo in senso orario per fissarlo.

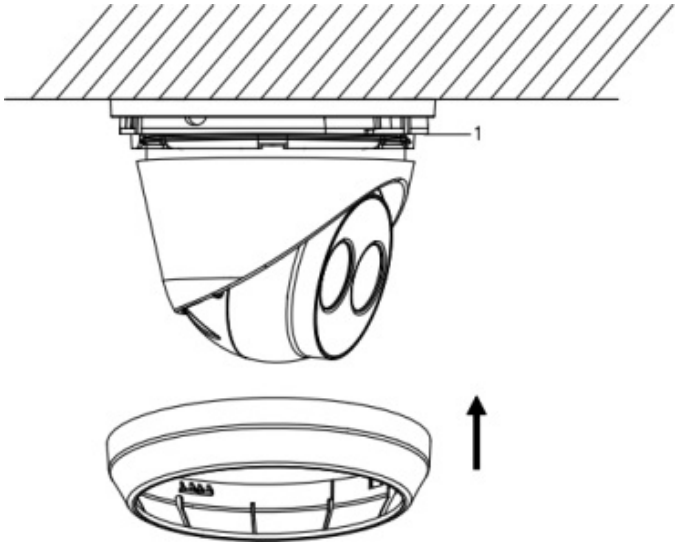

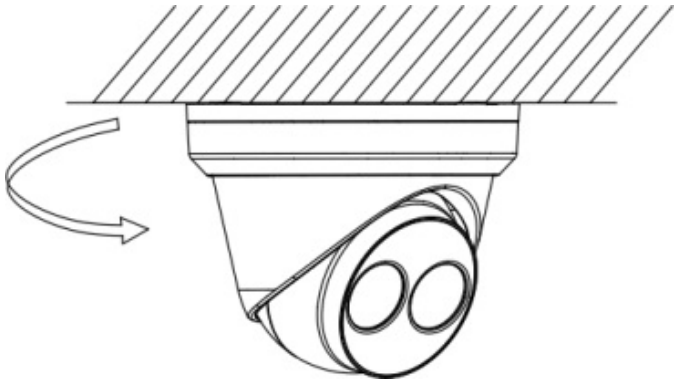

Montaggio della telecamera dome

Montaggio della telecamera dome al soffitto o alla parete:

1. Posizionare la dima per fori (fornita) sulla superficie in cui deve essere montata la telecamera. Praticare i fori di montaggio sulla superficie utilizzando i fori con l'etichetta numero "1" sulla dima per fori.

   Se si desidera far passare i cavi attraverso la superficie di montaggio, praticare un accesso per i cavi nella superficie di montaggio facendo riferimento alla lettera "A" sulla dima per fori. Saltare questo passaggio se si desidera far passare i cavi sulla superficie.

2. Con la chiave Torx in dotazione, rimuovere il gruppo del dome.

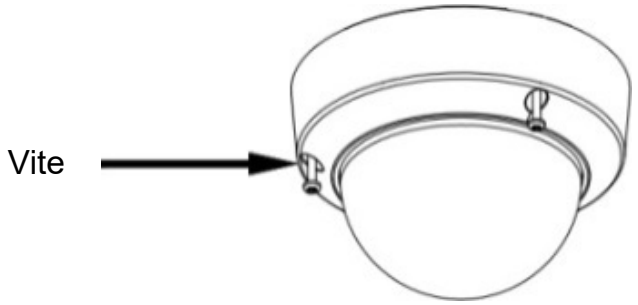

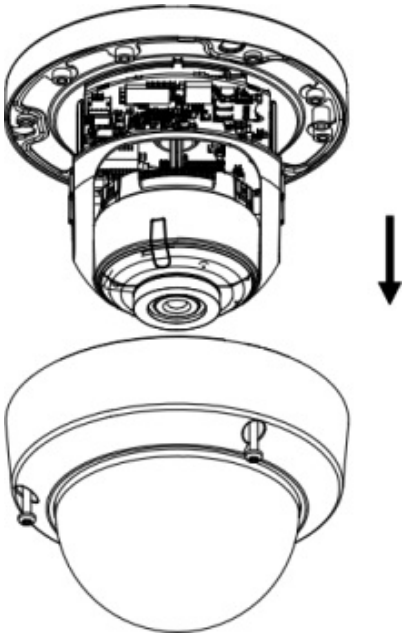

3. Installare la telecamera dome sulla superficie di montaggio utilizzando i componenti forniti.

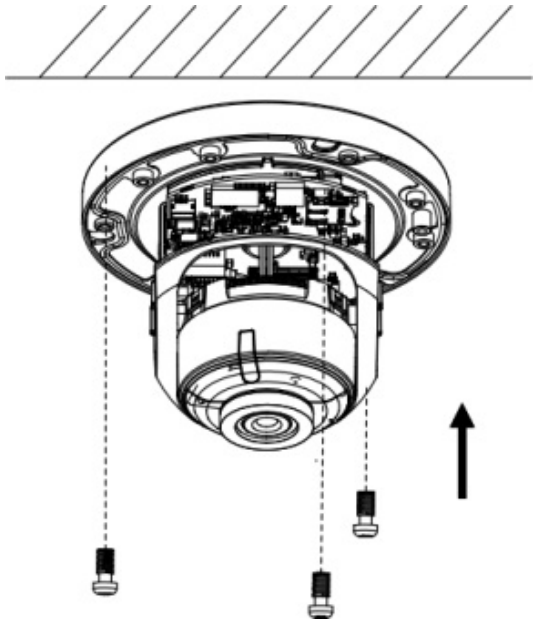

4. Allentare le viti per regolare l’inclinazione (vedere immagine sottostante) e regolare l’inclinazione del gruppo dell’obiettivo in un intervallo di 75 gradi. Serrare nuovamente le viti di blocco dell’inclinazione.

   Ruotare il rivestimento della telecamera dome per regolare la posizione della panoramica in un intervallo di 355 gradi Ruotare il gruppo dell’obiettivo (da 0° a 355°) per ottenere l'angolo di sorveglianza desiderato.

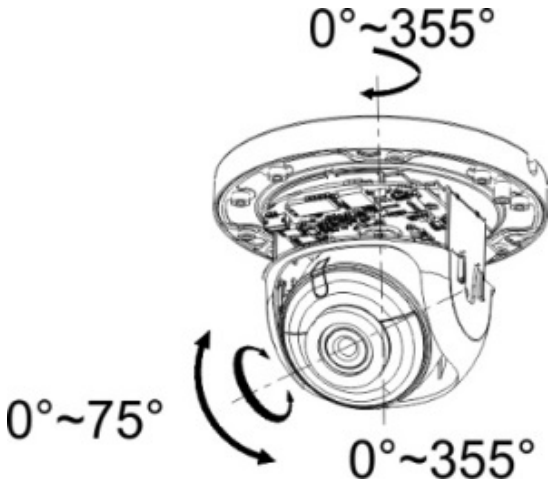

5. (Opzionale) Se si utilizza una scheda micro SD (non inclusa):

   Per rimuovere la scheda SD, premere in avanti la scheda stessa. La scheda micro SD fuoriesce.

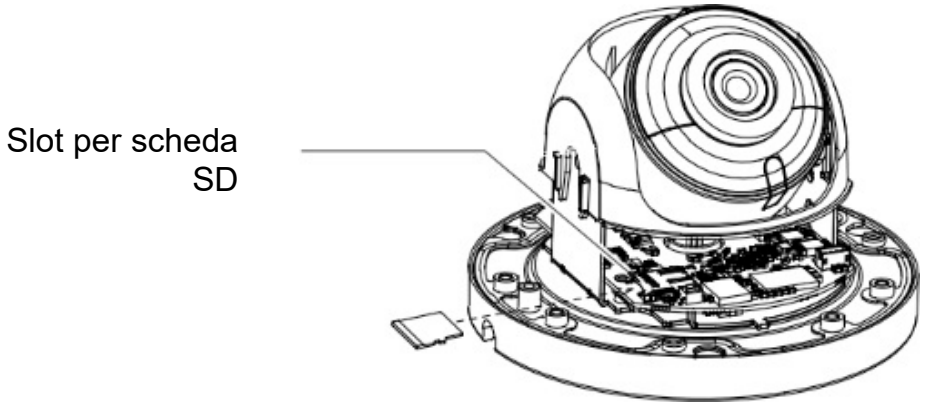

6. Installare nuovamente la custodia della telecamera dome e serrare le viti Torx.

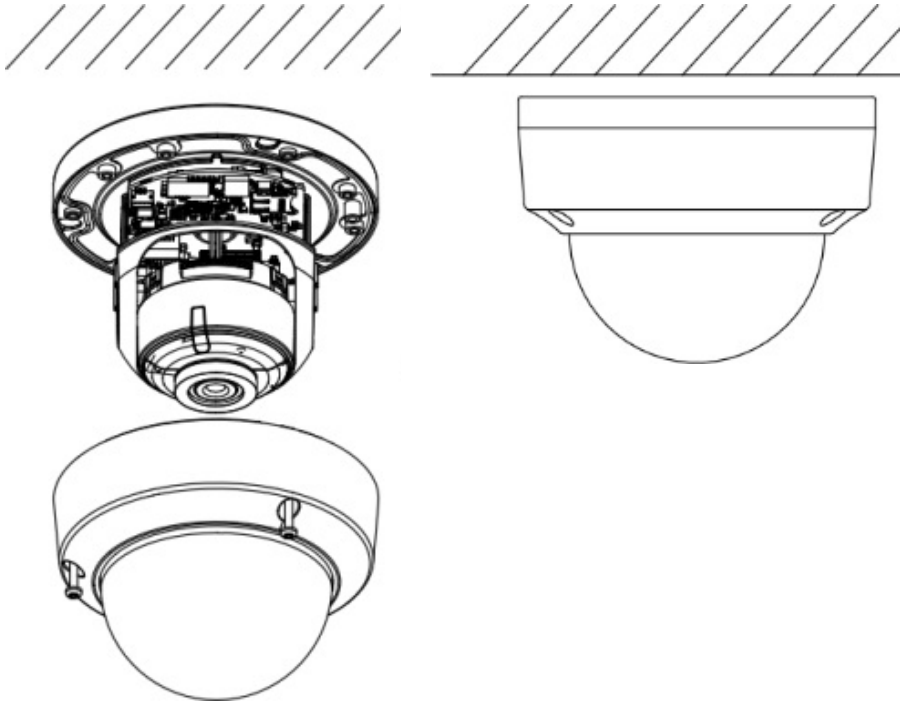

Utilizzo della telecamera con un registratore TruVision o altro sistema

Per istruzioni su connessione e utilizzo della telecamera con questi sistemi, consultare i manuali utente delle unità NVR/DVR.

Uso della telecamera con TruVision Navigator

Per poter utilizzare la telecamera mediante TruVision Navigator, è necessario collegarla a un NVR Interlogix. Per istruzioni sul funzionamento della telecamera con TruVision Navigator, consultare il manuale dell'utente di TruVision Navigator.

Specifiche

Telecamere bullet IP TruVision

Caratteristiche elettriche	
Ingresso tensione	12 V CC, PoE (IEEE 802.3af)
Consumo energetico	3MP: 7 W max 4MP: 7,5 W max 8MP: 7,5 W max
Varie	
Connettori	Ingresso alimentazione 12 V CC, Porta di rete (PoE)
Temperatura di funzionamento	Da -30 a +60 °C

Dimensioni	70 × 155,03 mm
Massa	410 g
Classificazione ambientale	IP67

Telecamera a torretta TruVision IP

Caratteristiche elettriche	
Ingresso tensione	12 V CC, PoE (IEEE 802.3af)
Consumo energetico	3MP: 7 W max 4MP: 7 W max 8MP: 7 W max
Varie	
Connettori	Ingresso alimentazione 12 V CC, Porta di rete (PoE)
Temperatura di funzionamento	Da -30 a +60 °C
Dimensioni	127,3 × 95,9 mm
Massa	620 g
Classificazione ambientale	IP67

Telecamere TruVision IP dome

Caratteristiche elettriche	
Ingresso tensione	12 V CC, PoE (IEEE 802.3af)
Consumo energetico	3MP: 7 W max 4MP: 7,5 W max 8MP: 9 W max
Varie	
Connettori	Porta di rete (PoE), Audio In/Out, In/Out allarme, Porta alimentazione 12 V CC
Temperatura di funzionamento	Da -30 a +60 °C
Dimensioni	111 × 82,4 mm
Massa	500 g
Classificazione ambientale	IP67, IK10

Definizioni pin

Un cavo UTP/STP standard include 8 fili, ognuno dei quali codificato in base al colore. La figura seguente mostra l'allocazione dei pin e il colore dei connettori dei cavi dritti e incrociati:

Figura 4: Cavo diretto

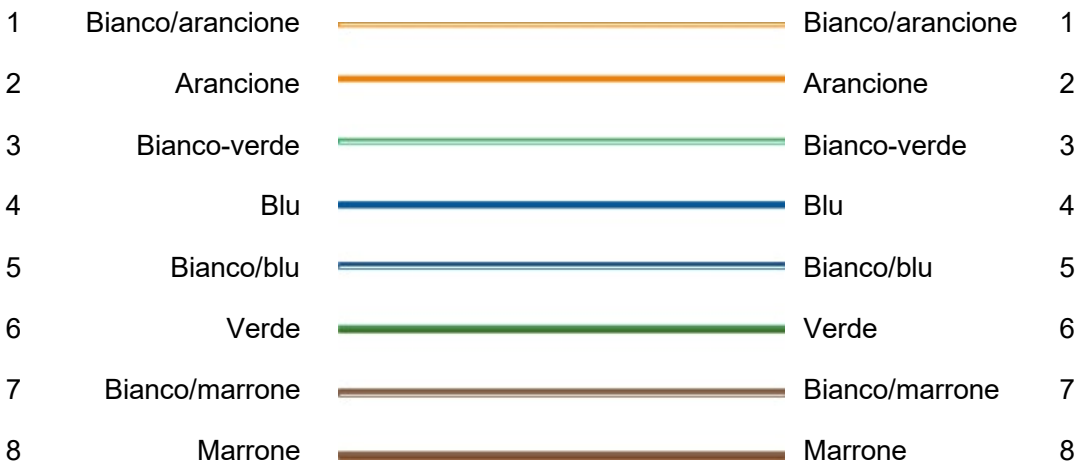

Figura 5: Cavo incrociato

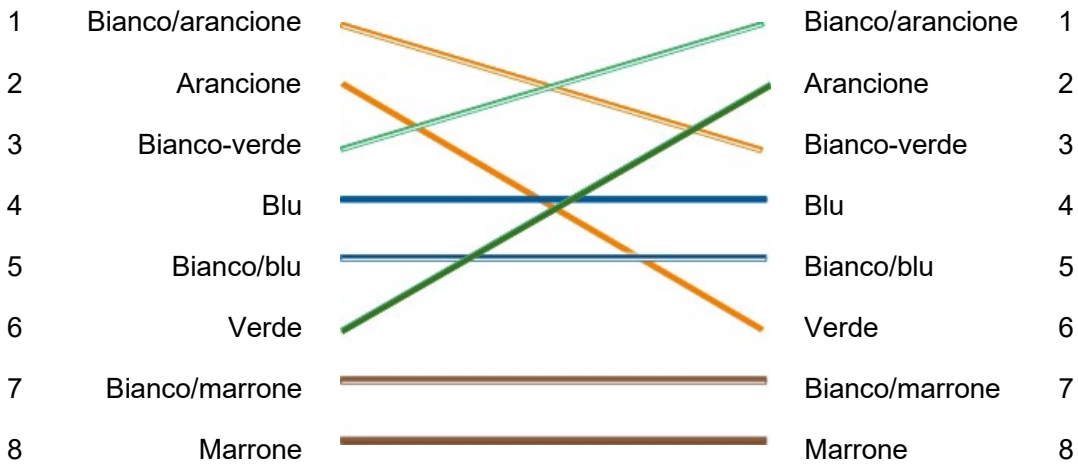

Prima di collegare i cavi alla rete, assicurarsi che i cavi collegati abbiano la stessa assegnazione pin e lo stesso colore, come indicato in precedenza.