Инструкция по установке жесткого диска TruVision TVN 11 /TVR 16 /TVR 15HD

Описание / работа

Внимание! Не устанавливайте жесткие диски при включенном регистраторе.

Примечание. Это устройство содержит компоненты, чувствительные к заряду статического электричества. Перед использованием жестких дисков убедитесь, что вы выполнили надлежащее заземление во избежание повреждения электростатическим разрядом. Возможные элементы для включения в этот заголовок:

Чтобы установить жесткие диски в TVN 11/TVR 15HD/TVR 16:

1. Распакуйте коробку регистратора.
2. Распакуйте коробку жесткого диска регистратора.
3. Снимите крышку с регистратора, открутив винты на задней и боковой панели.

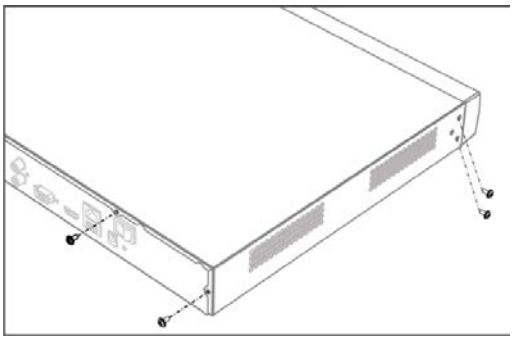

4. Подключите кабель передачи данных и кабель питания.
   - Подключите один конец кабеля передачи данных к плате регистратора, а другой конец – к жесткому диску (1 и 2).
   - Подключите один конец кабеля питания к плате регистратора, а другой конец – к жесткому диску (3 и 4).

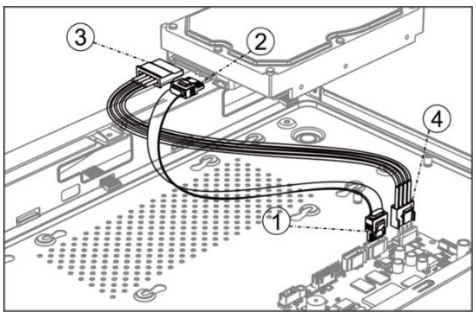

5. Убедитесь, что жесткий диск совмещен с отверстиями в нижней части регистратора. Закрепите жесткий диск винтами.

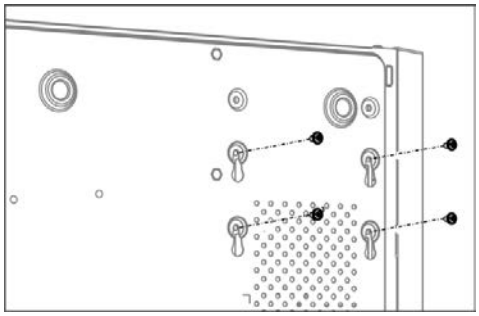

Нормативная информация

Авторские права	© DDMONYY Carrier. Все права защищены. Технические характеристики могут быть изменены без предварительного уведомления. Настоящий документ запрещено копировать полностью или частично либо иным образом воспроизводить без предварительного письменного согласия Carrier, кроме случаев, когда это прямо разрешено законом США и законодательством о международном авторском праве.
Товарные знаки и патенты	Торговые наименования, используемые в настоящем документе, могут являться товарными знаками или зарегистрированными товарными знаками производителей или поставщиков соответствующих изделий
Производитель	КОМПАНИЯ, РАЗМЕСТИВШАЯ ПРОДУКЦИЮ НА РЫНКЕ: Carrier Fire & Security Americas Corporation, Inc. 13995 Pasteur Blvd, Palm Beach Gardens, FL 33418, USA (США) УПОЛНОМОЧЕННЫЙ ПРЕДСТАВИТЕЛЬ В ЕС: Carrier Fire & Security B.V. Kelvinstraat 7, 6003 DH Weert, Netherlands (Нидерланды)
Direitos de autor	CE

Diretivas da UE	Данное изделие, а также, если применимо, поставляемые вспомогательные принадлежности отмечены знаком «CE» и, следовательно, соответствуют согласованным европейским стандартам, указанным в директиве по электромагнитной совместимости 2014/30/EU и в директиве об ограничении использования вредных веществ в электрическом и электронном оборудовании 2011/65/EU.
	2012/19/EU (Директива ЕС об утилизации электрического и электронного оборудования). Изделия с указанным символом запрещено утилизировать на территории стран Евросоюза вместе с несортированными бытовыми отходами. Для надлежащей переработки продукцию необходимо вернуть региональному поставщику при покупке аналогичного нового оборудования либо утилизировать в специально предназначенных местах сбора отходов. Дополнительные сведения см. на веб-сайте www.recyclethis.info.
	2013/56/EU & 2006/66/EC (директива по утилизации батарей): В комплект поставки данного изделия входит аккумуляторная батарея, которую запрещено утилизировать вместе с несортированными бытовыми отходами на территории стран Евросоюза. Сведения о конкретных батареях см. в документации по изделию. На батарее находится данный символ, который может содержать буквенное обозначение, указывает на наличие в составе батареи кадмия (Cd), свинца (Pb) или ртути (Hg). В целях надлежащей утилизации аккумуляторную батарею следует вернуть поставщику либо передать для переработки в специально предназначенных местах сбора отходов. Дополнительные сведения см. на веб-сайте www.recyclethis.info.
Предупреждения в отношении продукции и отказ от ответственност	ДАННАЯ ПРОДУКЦИЯ ПРЕДНАЗНАЧЕНА ДЛЯ ПРОДАЖИ КВАЛИФИЦИРОВАННЫМ СПЕЦИАЛИСТАМ И ПРЕДУСМАТРИВАЕТ ВОЗМОЖНОСТЬ УСТАНОВКИ СООТВЕТСТВУЮЩИМИ СПЕЦИАЛИСТАМИ. «CARRIER FIRE & SECURITY» НЕ ПРЕДОСТАВЛЯЕТ КАКИХ-ЛИБО ГАРАНТИЙ ТОГО, ЧТО КАКОЕ-ЛИБО ЛИЦО ИЛИ ОРГАНИЗАЦИЯ, ВКЛЮЧАЯ ЛЮБОГО «ОФИЦИАЛЬНОГО ДИЛЕРА» ИЛИ «ОФИЦИАЛЬНОГО ПРЕДСТАВИТЕЛЯ», ПРОШЛИ СООТВЕТСТВУЮЩЕЕ ОБУЧЕНИЕ ИЛИ ОБЛАДАЮТ СООТВЕТСТВУЮЩИМ ОПЫТОМ ДЛЯ ПРАВИЛЬНОЙ УСТАНОВКИ ПРОТИВОПОЖАРНОГО ОБОРУДОВАНИЯ И ТЕХНИЧЕСКИХ СРЕДСТВ ОБЕСПЕЧЕНИЯ БЕЗОПАСНОСТИ. Для получения дополнительной информации в отношении отказа от ответственности и техники безопасности перейдите по ссылке www.firesecurityproducts.com/policy/product-warning/ или отсканируйте следующий код:

Контактная информация	EMEA: https://firesecurityproducts.com Австралия / Новая Зеландия: https://firesecurityproducts.com.au/
Документация в отношении продукции	Для получения электронной версии документации в отношении продукции перейдите по следующей ссылке. Руководства доступны на нескольких языках.

P/N 1026-RU • REV B • ISS 16DEC20