Istruzioni per l'installazione del disco rigido TruVision TVN 11/TVR 16/TVR 15HD

Descrizione/funzionamento

Attenzione: non installare unità disco rigido con il registratore acceso.

Nota: questa unità contiene componenti sensibili alle cariche elettrostatiche. Prima di maneggiare le unità disco rigido, assicurarsi di disporre di una corretta messa a terra per evitare danni ESD. I possibili elementi da includere in questa intestazione sono:

per installare le unità disco rigido nell'unità TVN 11/TVR 15HD/TVR 16:

1. Disimballare la scatola del registratore.
2. Disimballare la scatola dell'HDD del registratore.
3. Rimuovere il coperchio dal registratore svitando le viti sul pannello posteriore e laterale.

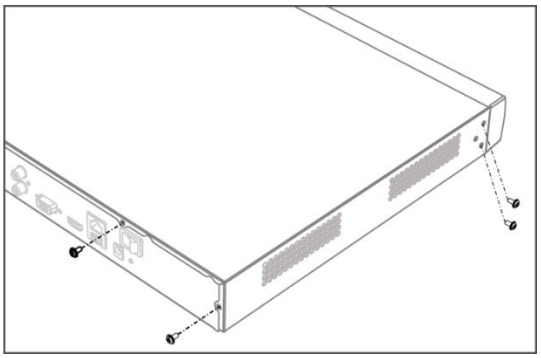

4. Collegare il cavo dati e il cavo di alimentazione.
   - Collegare un'estremità del cavo dati alla scheda del registratore e l'altra estremità all'unità disco rigido (1 e 2).
   - Collegare un'estremità del cavo di alimentazione alla scheda del registratore e l'altra estremità all'unità disco rigido (3 e 4).

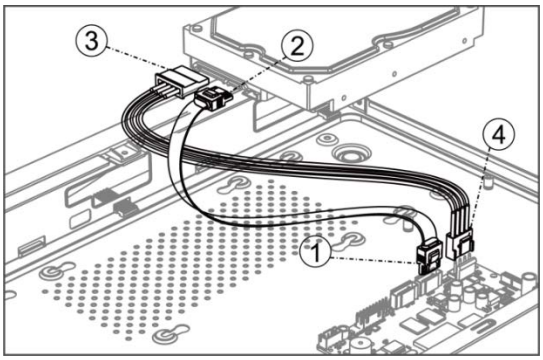

5. Assicurati che l'unità disco rigido sia allineato con i fori nella parte inferiore del registratore. Fissare l'unità disco rigido con le viti.

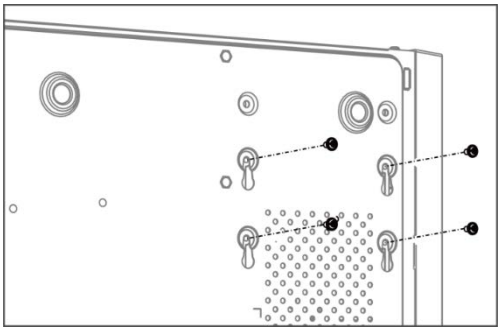

Informazioni sulle normative

Copyright	© 2020 Carrier. Tutti i diritti riservati. Le specifiche sono soggette a modifiche senza preavviso. Questo documento non può essere copiato in tutto o in parte o riprodotto in altro modo senza previo consenso scritto diCarrier, ad eccezione di dove specificamente consentito dalla legge statunitense e internazionale sul copyright.
Marchi e brevetti	Le designazioni commerciali utilizzate nel presente documento possono essere marchi commerciali o marchi commerciali registrati dei produttori o dei fornitori dei rispettivi prodotti.
Produttore	COMMERCIALIZZATO DA: Vettore Fire & Security Americas Corporation, Inc. 13995 Pasteur Blvd, Palm Beach Gardens, FL 33418, USA RAPPRENSENTANTE AUTORIZZATO UE: Carrier Fire & Security BV Kelvinstraat 7, 6003 DH Weert, Paesi Bassi
Certification	CE
	Questo prodotto e, se applicabile, anche gli accessori in dotazione sono contrassegnati con il marchio "CE" e sono quindi conformi agli standard europei armonizzati applicabili elencati nell'ambito della direttiva sulla compatibilità elettromagnetica 2014/30/UE e della direttiva RoHS 2011/65/UE.

	2012/19/UE (direttiva RAEE): all'interno dell'Unione Europea i prodotti contrassegnati con questo simbolo non possono essere smaltiti come rifiuti urbani indifferenziati. Per un corretto smaltimento, è possibile restituirli al fornitore locale a seguito dell'acquisto di un nuovo prodotto equivalente, oppure consegnarli ai centri di raccolta preposti. Per ulteriori informazioni, visitare il sito www.recyclethis.info.
	2013/56/UE e 2006/66/CE (direttiva su pile e accumulatori): questo prodotto contiene una batteria che, all'interno dell'Unione Europea, non può essere smaltita nei rifiuti urbani indifferenziati. Per informazioni specifiche sulla batteria consultare la documentazione del prodotto. La batteria è etichettata con un simbolo che può includere lettere che indicano gli elementi cadmio (Cd), piombo (Pb) o mercurio (Hg). Per un adeguato riciclaggio, restituire la batteria al fornitore o consegnarla a un centro di raccolta preposto. Per ulteriori informazioni, visitare il sito www.recyclethis.info.
Avvertenze sul prodotto ed esclusioni di responsabilità	QUESTI PRODOTTI SONO DESTINATI ALLA VENDITA A PROFESSIONISTI QUALIFICATI E ALL'INSTALLAZIONE DA PARTE DEGLI STESSI. CARRIER FIRE & SECURITY NON PUÒ GARANTIRE CHE LE PERSONE O GLI ENTI CHE ACQUISTANO I SUOI PRODOTTI, COMPRESI I "RIVENDITORI AUTORIZZATI" O I "DISTRIBUTORI AUTORIZZATI", DISPONGANO DELLA FORMAZIONE O DELL'ESPERIENZA ADEGUATE PER ESEGUIRE LA CORRETTA INSTALLAZIONE DI PRODOTTI ANTINCENDIO E PER LA SICUREZZA. Per ulteriori informazioni sulle esclusioni di garanzia e per informazioni sulla sicurezza del prodotto, visitare il sito https://firesecurityproducts.com/policy/product-warning/ o effettuare la scansione del codice di seguito:
Informazioni di contatto	EMEA: https://firesecurityproducts.com Australia/Nuova Zelanda: https://firesecurityproducts.com.au/
Documentazione del prodotto	Consultare il seguente collegamento Web per ottenere la versione elettronica della documentazione del prodotto. I manuali sono disponibili in diverse lingue.