TVD-CBW-CB-B

TruVision wall mount bracket and cup base for fixed lens turret cameras, black

Overview

The TVD-CBW-CB-B includes wall mount and cup base compatible with M Series fixed lens Turret IP cameras, black.



Détails

- Wall mount bracket with preinstalled cup base, black
- Compatible with M Series fixed lens turret IP cameras, black

TVD-CBW-CB-B

TruVision wall mount bracket and cup base for fixed lens turret cameras, black

Spécifications techniques

Général

Type de montage	Caméra
Support de fixation	Support de montage
Type de montage	Fixation murale

Caractéristiques physiques

Physical dimensions	120 x 183.5 x 162 mm 4.72 x 7.22 x 9.0 in.
Net weight	870 g (with cup base attached) 1.92 lb. (with cup base attached)
Colour	Noir
Material	Aluminium

Environnement

Environnement	Intérieur, Extérieur

Produits compatibles

Catégorie	Référence	Description
Caméra	TVGP-M01-0201 -TUR-B	
Caméra	TVGP-M01-0401 -TUR-B	

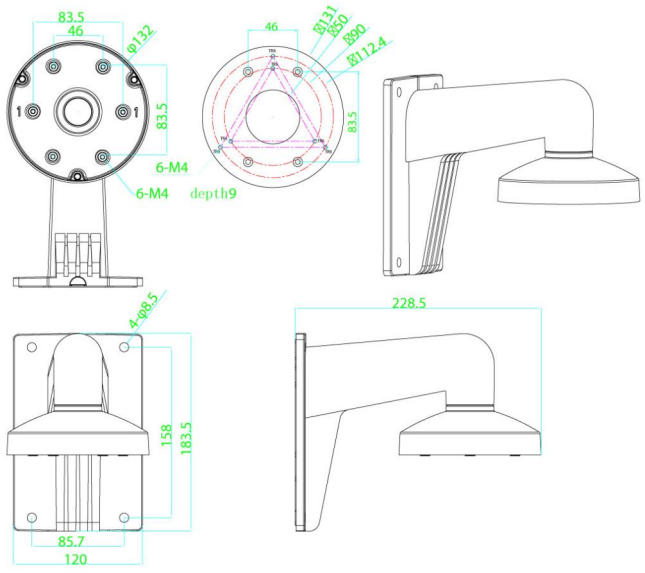

En tant que société d'innovation, Kidde Global Solutions se réserve le droit de modifier les spécifications des produits sans préavis. Pour les dernières spécifications du produit, visitez le site web be.firesecurityproducts.com ou contactez votre représentant commercial.

Last updated on 28 August 2026 - 10:34